Fig. 38

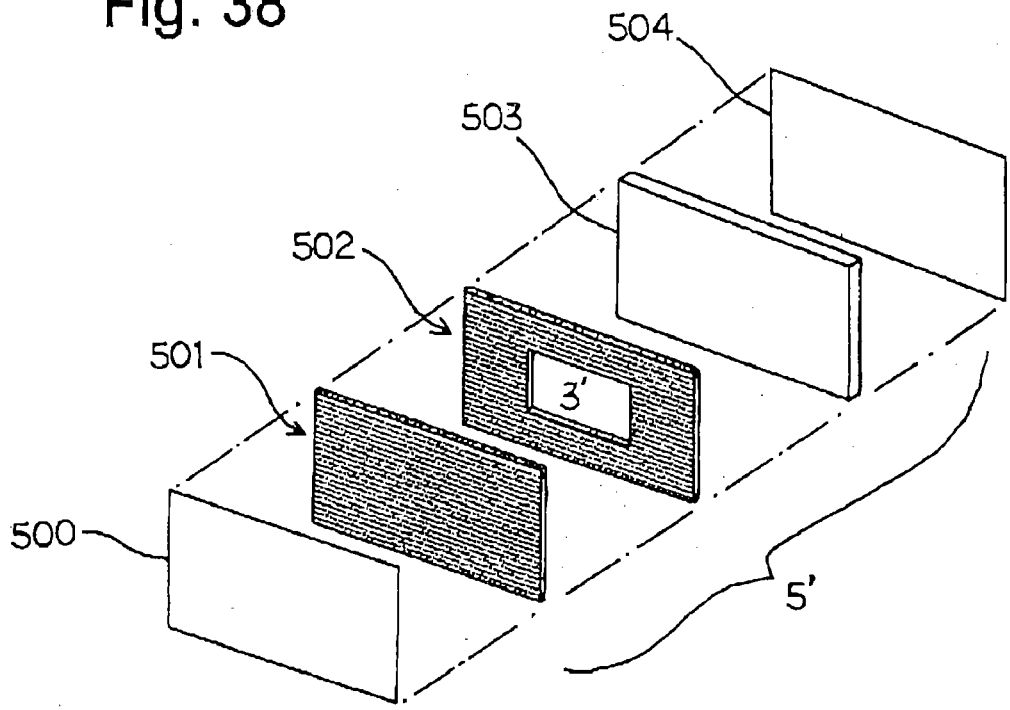
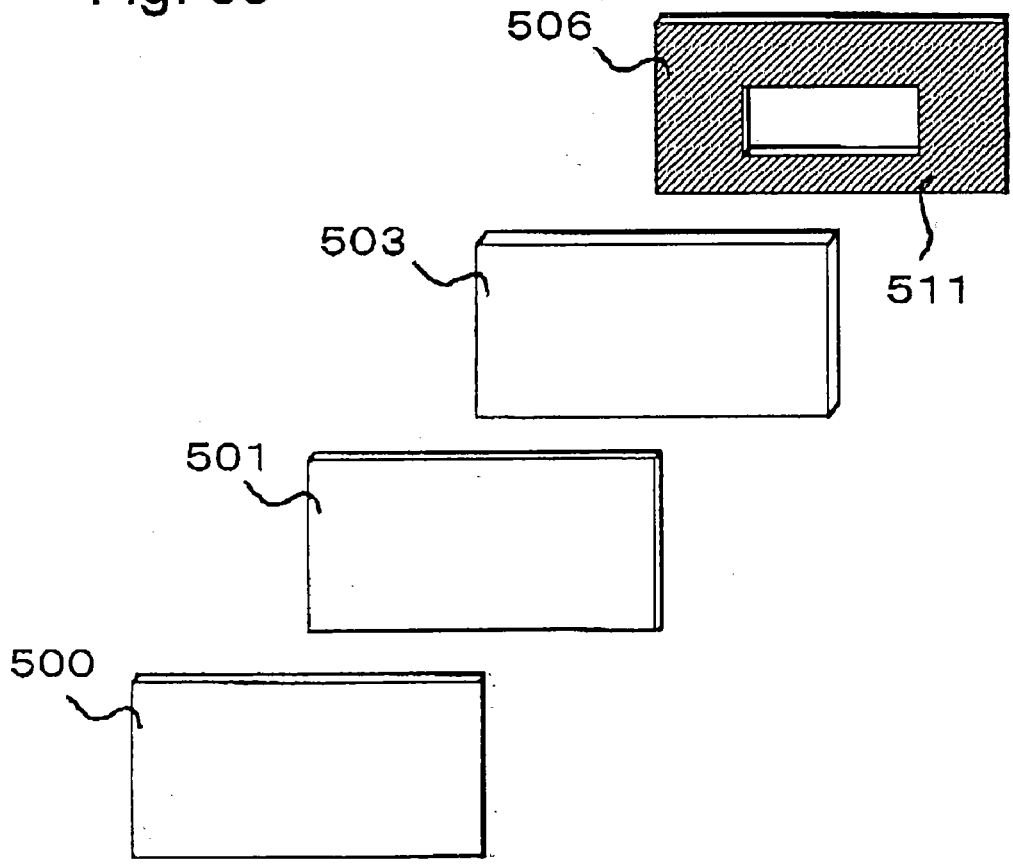
Fig. 39