FIG. 11

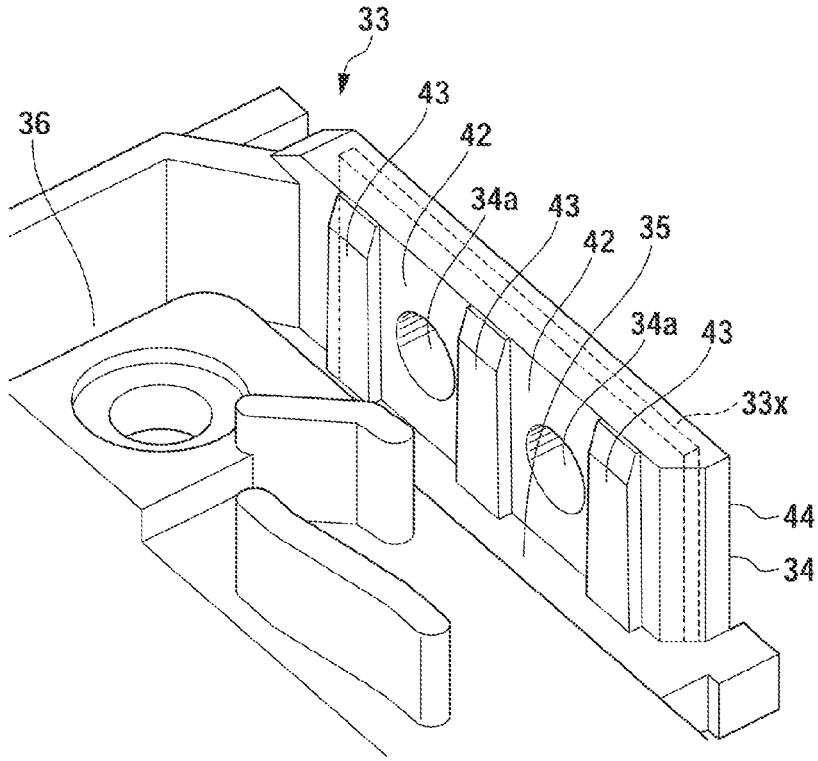
33
36
43
42
34a
43
42
35
34a
43
33x
44
34

FIG. 12

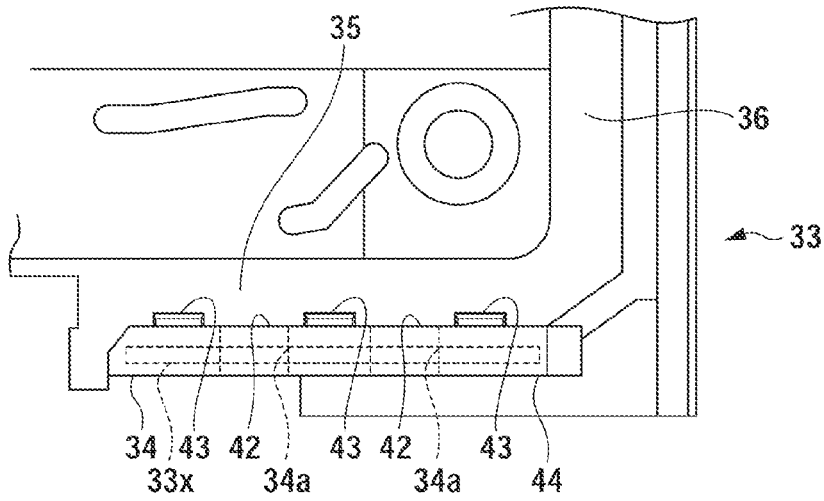
35
36
33
34
33x
43
42
34a
43
42
34a
43
44