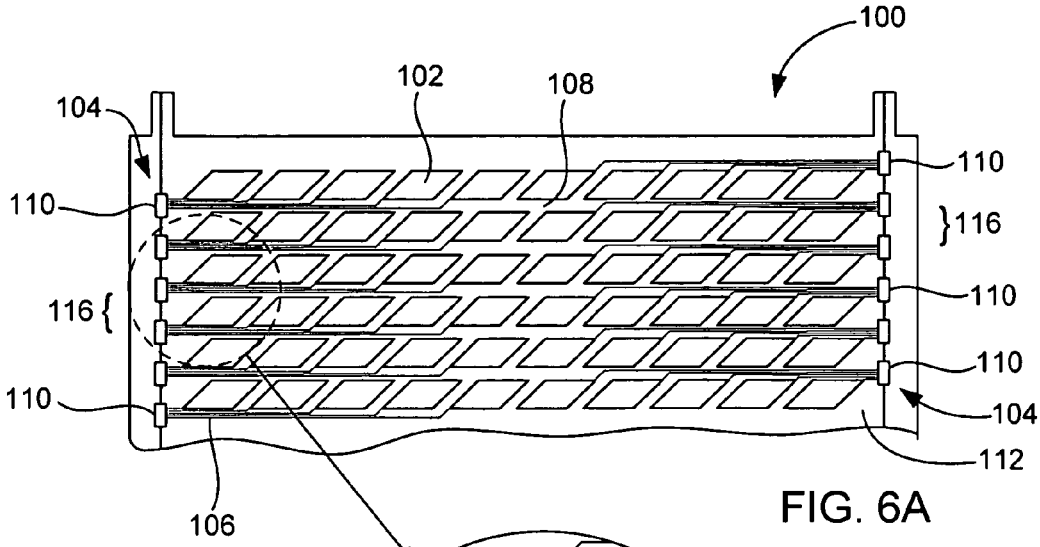

FIG. 6A

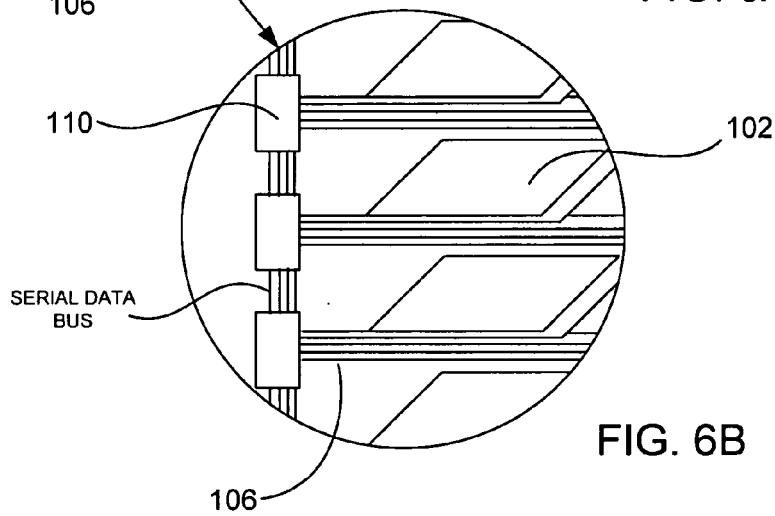

FIG. 6B

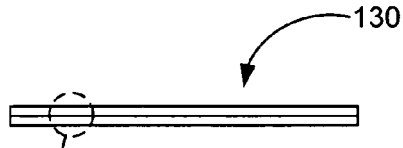

FIG. 8A

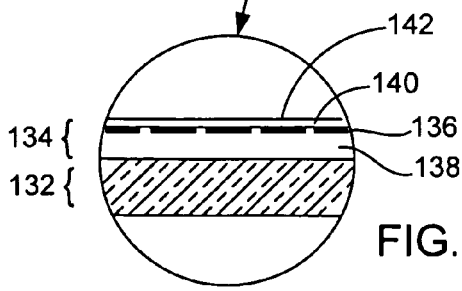

FIG. 8B