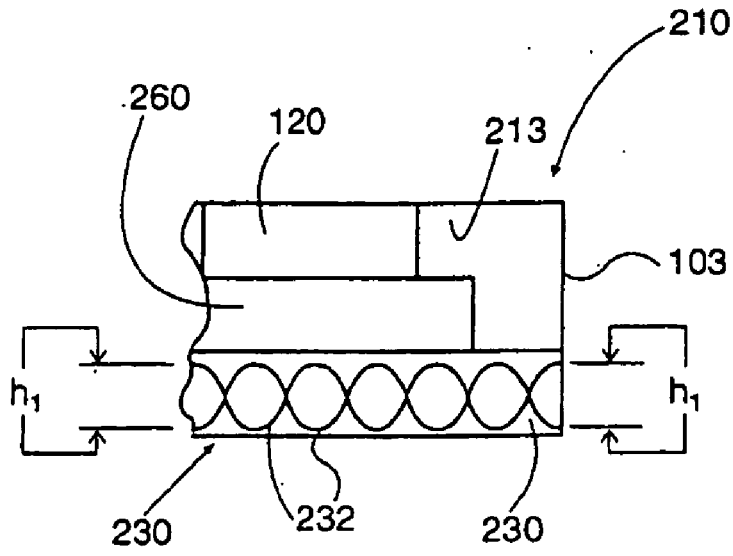
210
260
120
213
103
h_1
h_1
230
232
230

FIG. 8

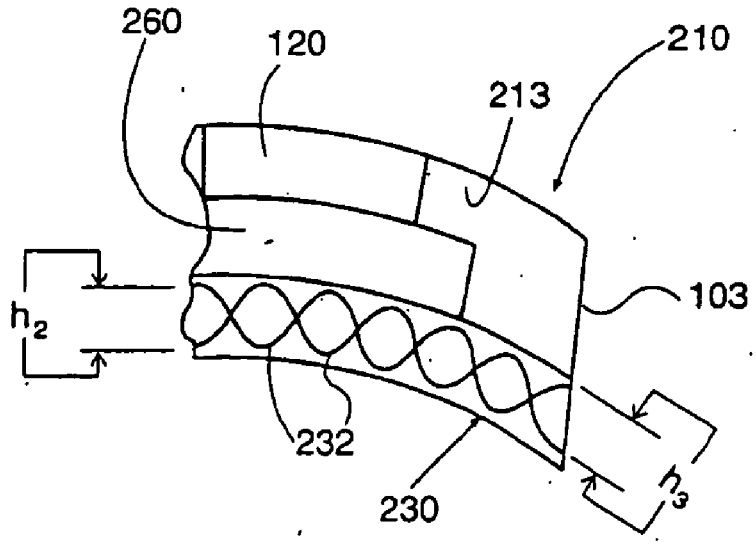
260
120
210
213
103
h_2
232
230
h_3

FIG. 9