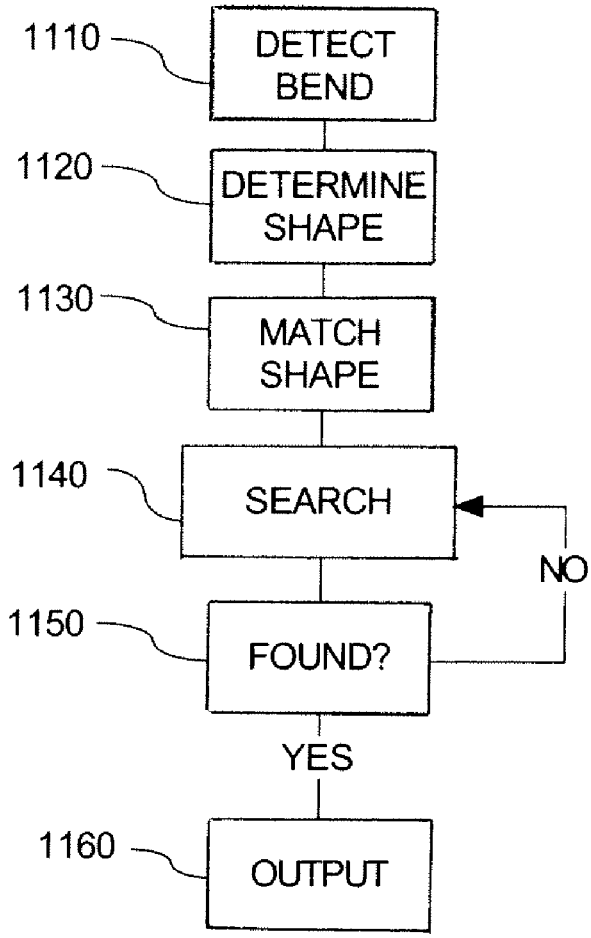

Fig 11

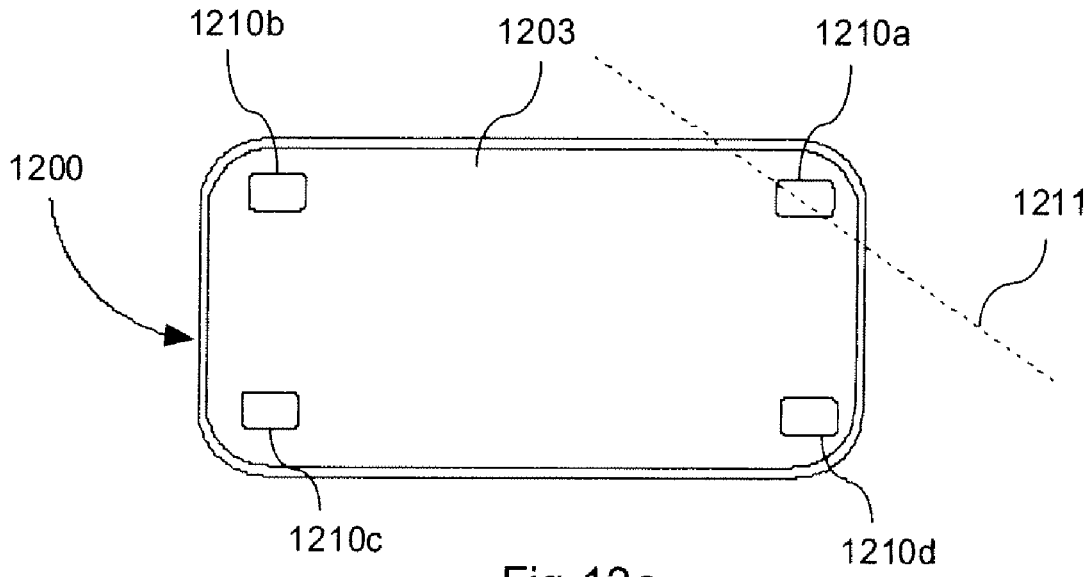

Fig 12a