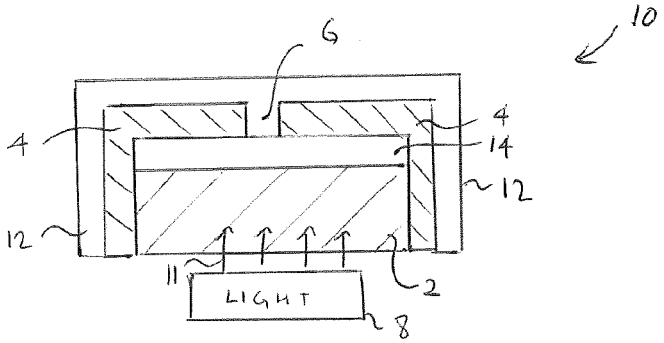

Fig 1

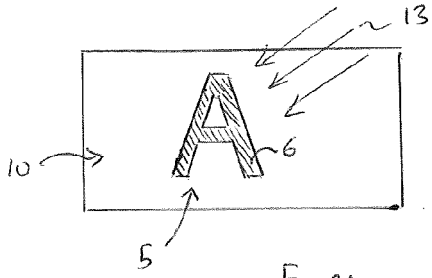

Fig 2A

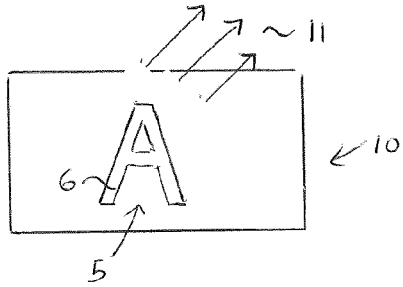

Fig 2B.

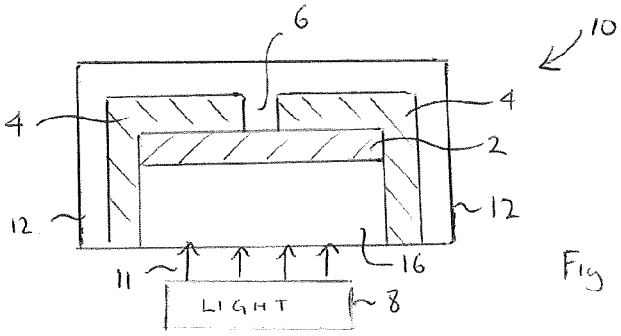

Fig 3

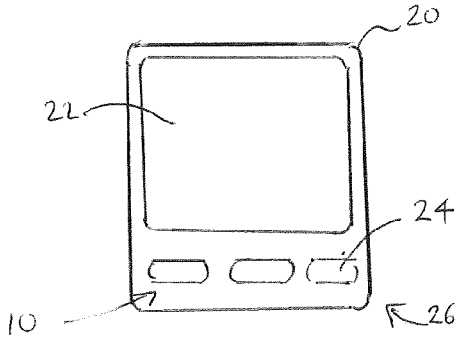

Fig 4