FIG. 19

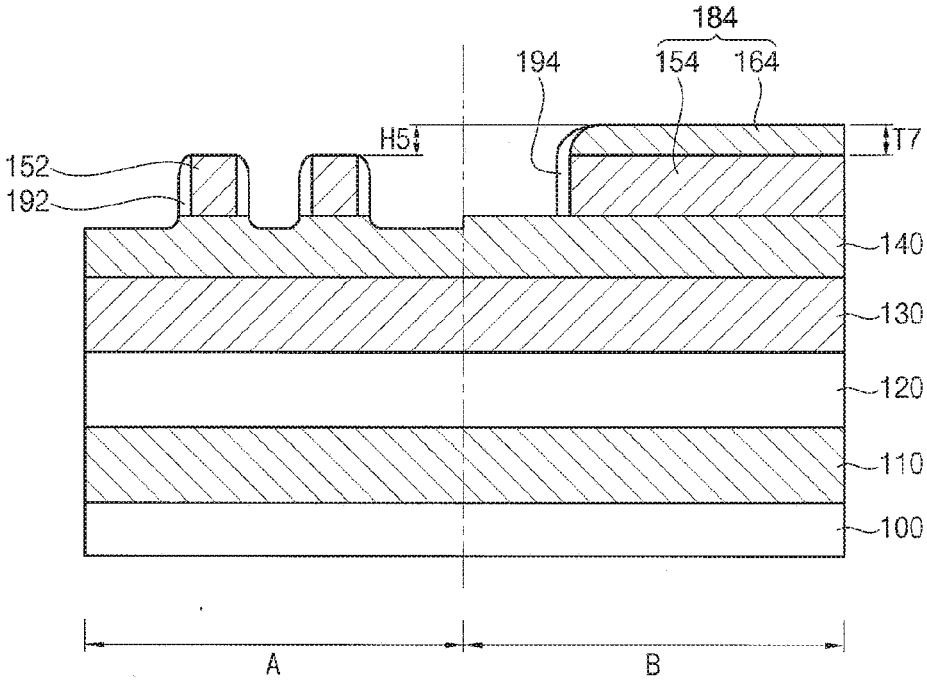
184
194
154
164
H5
T7
152
192
140
130
120
110
100
A
B

FIG. 20

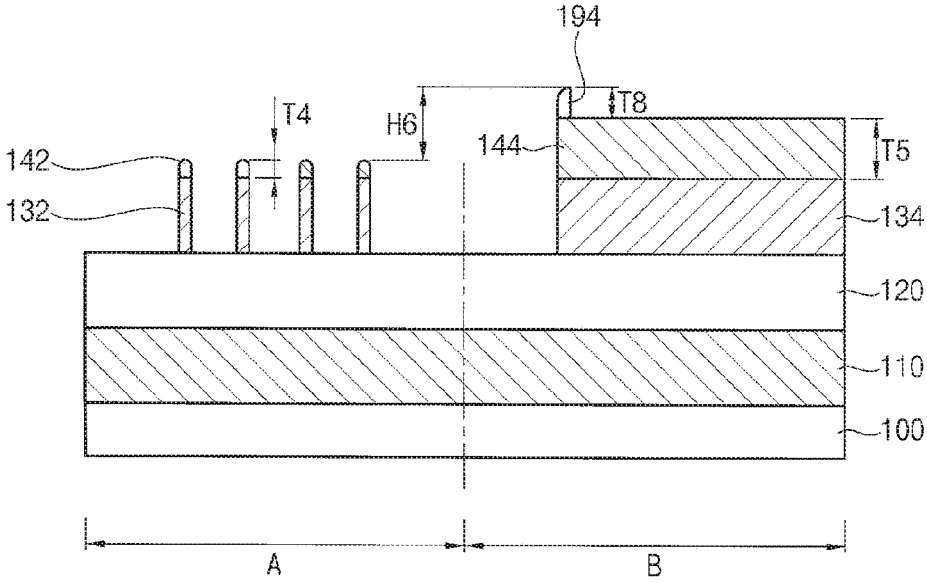
194
T4
H6
T8
144
T5
142
132
134
120
110
100
A
B