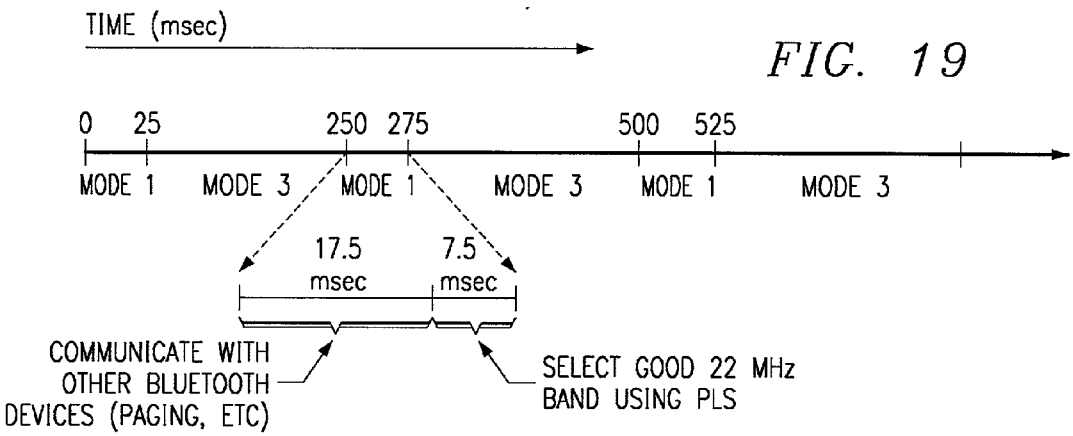

FIG. 19

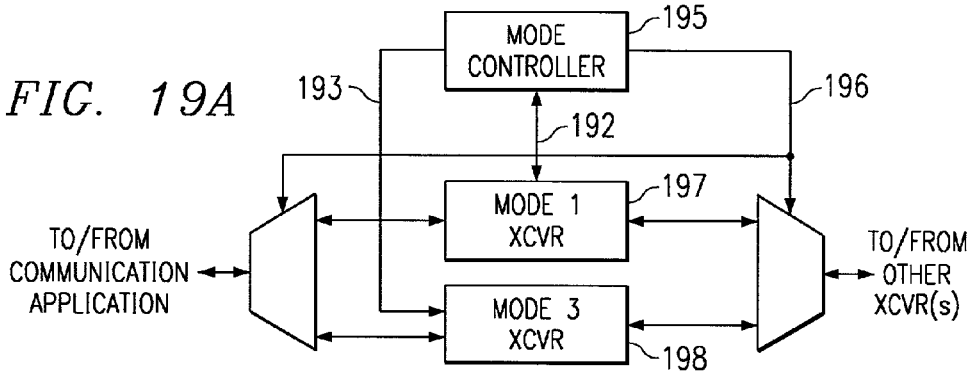

FIG. 19A

FIG. 20

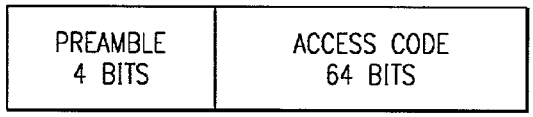

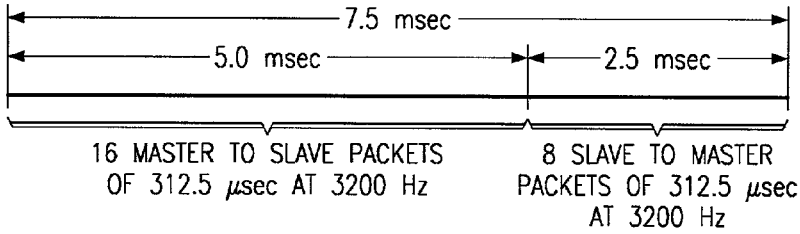

FIG. 21