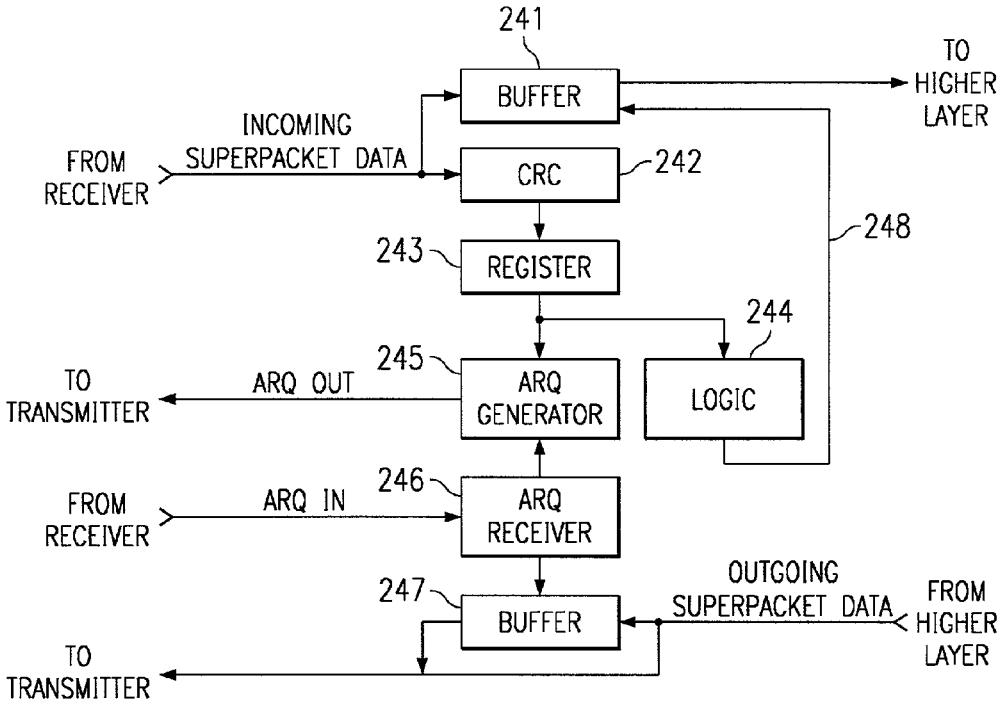

FIG. 24C

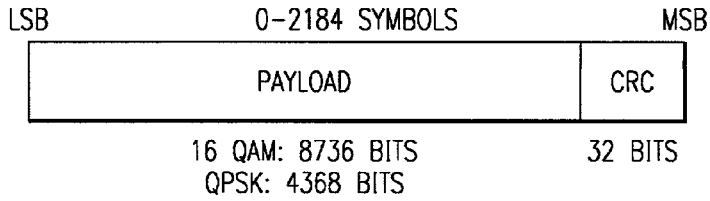

FIG. 25

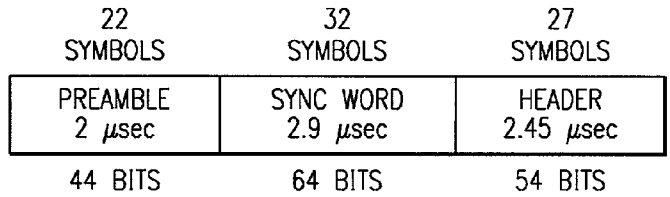

FIG. 26