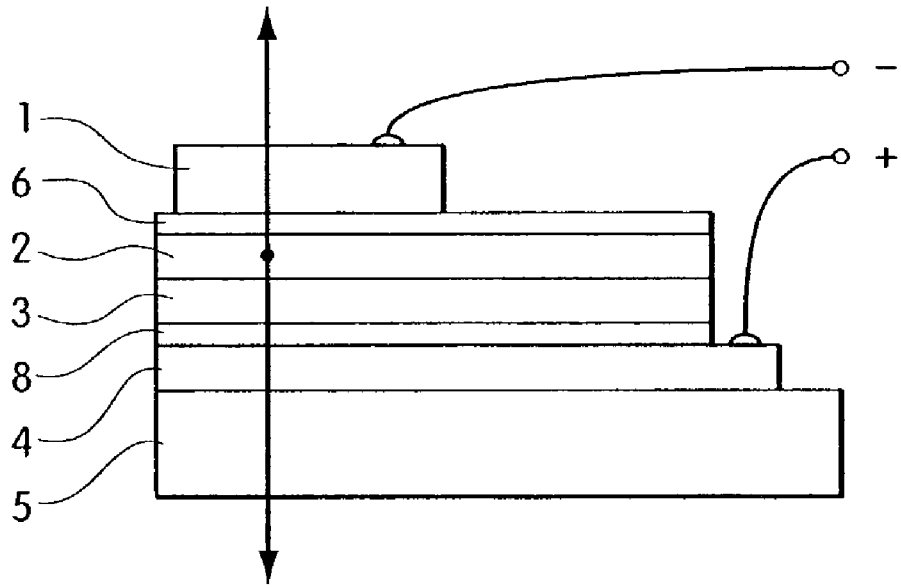

FIG. 13