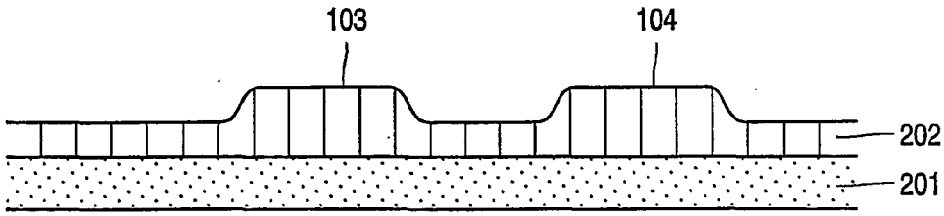

FIG. 2

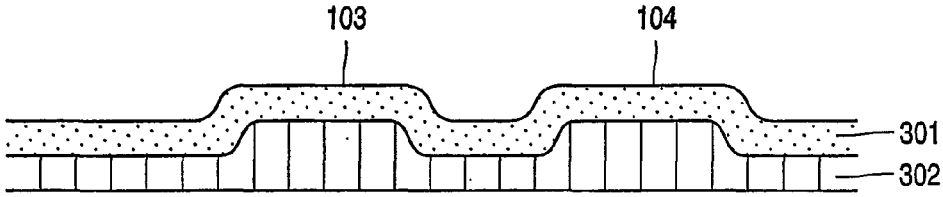

FIG. 3

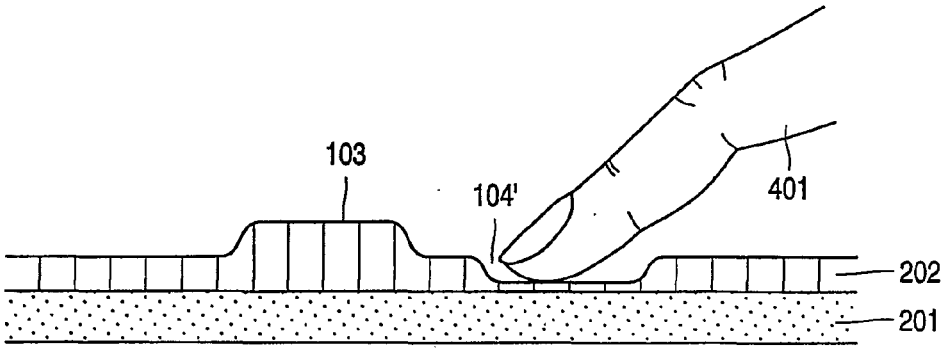

FIG. 4

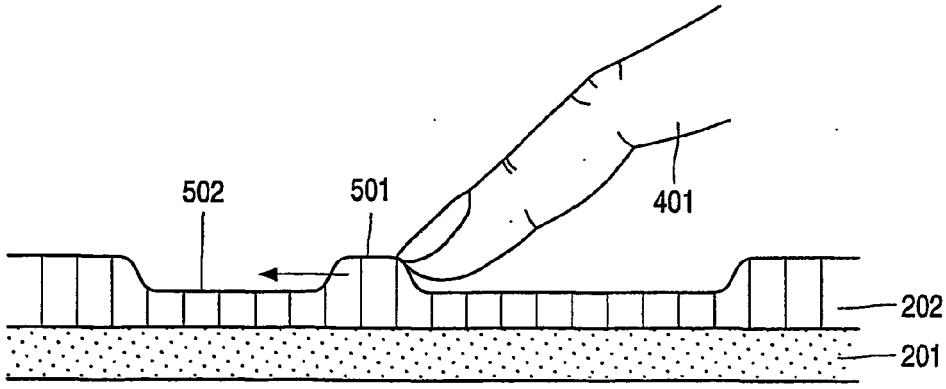

FIG. 5