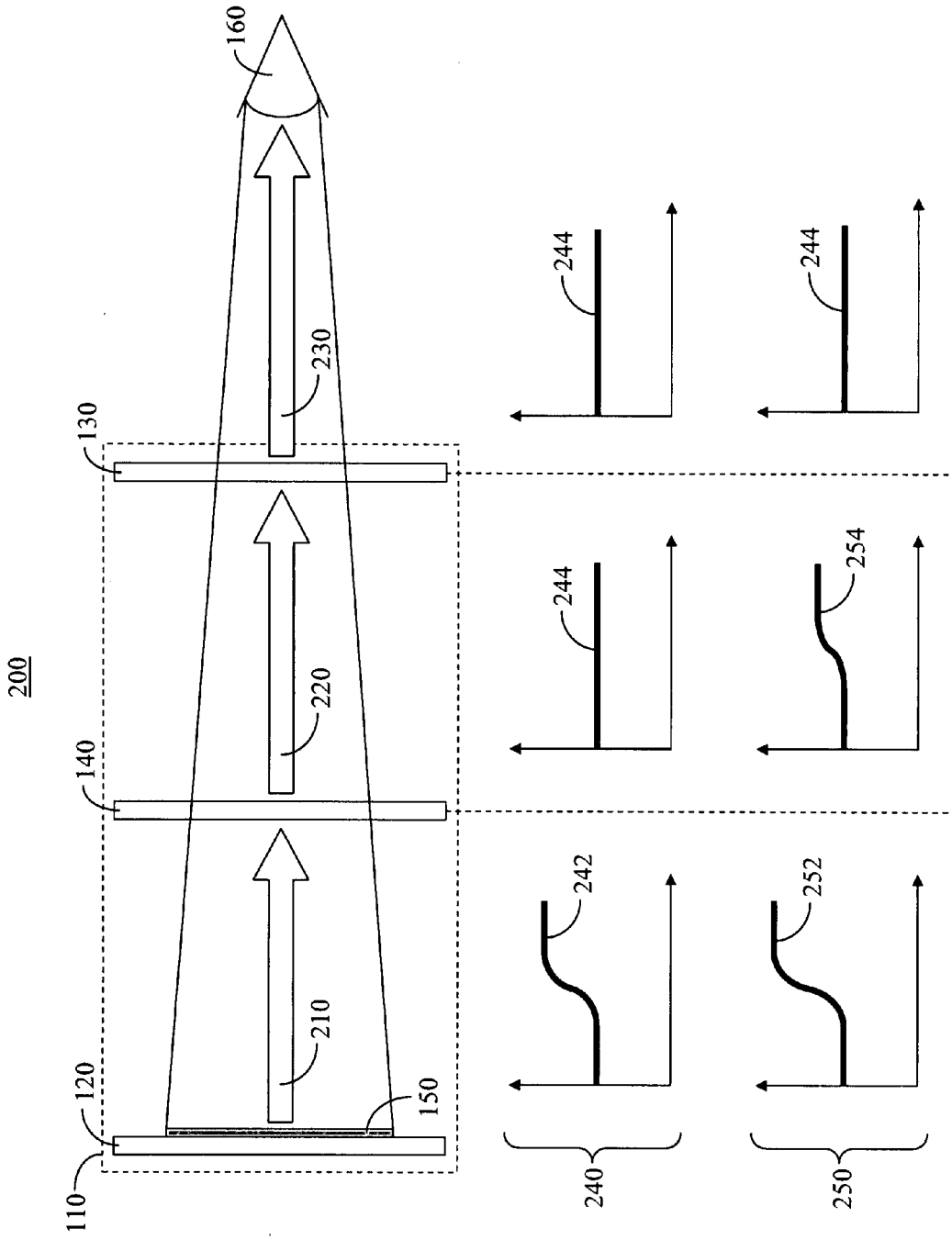
200
110
120
130
140
150
160
210
220
230
240
242
244
244
244
250
252
254

FIGURE 2