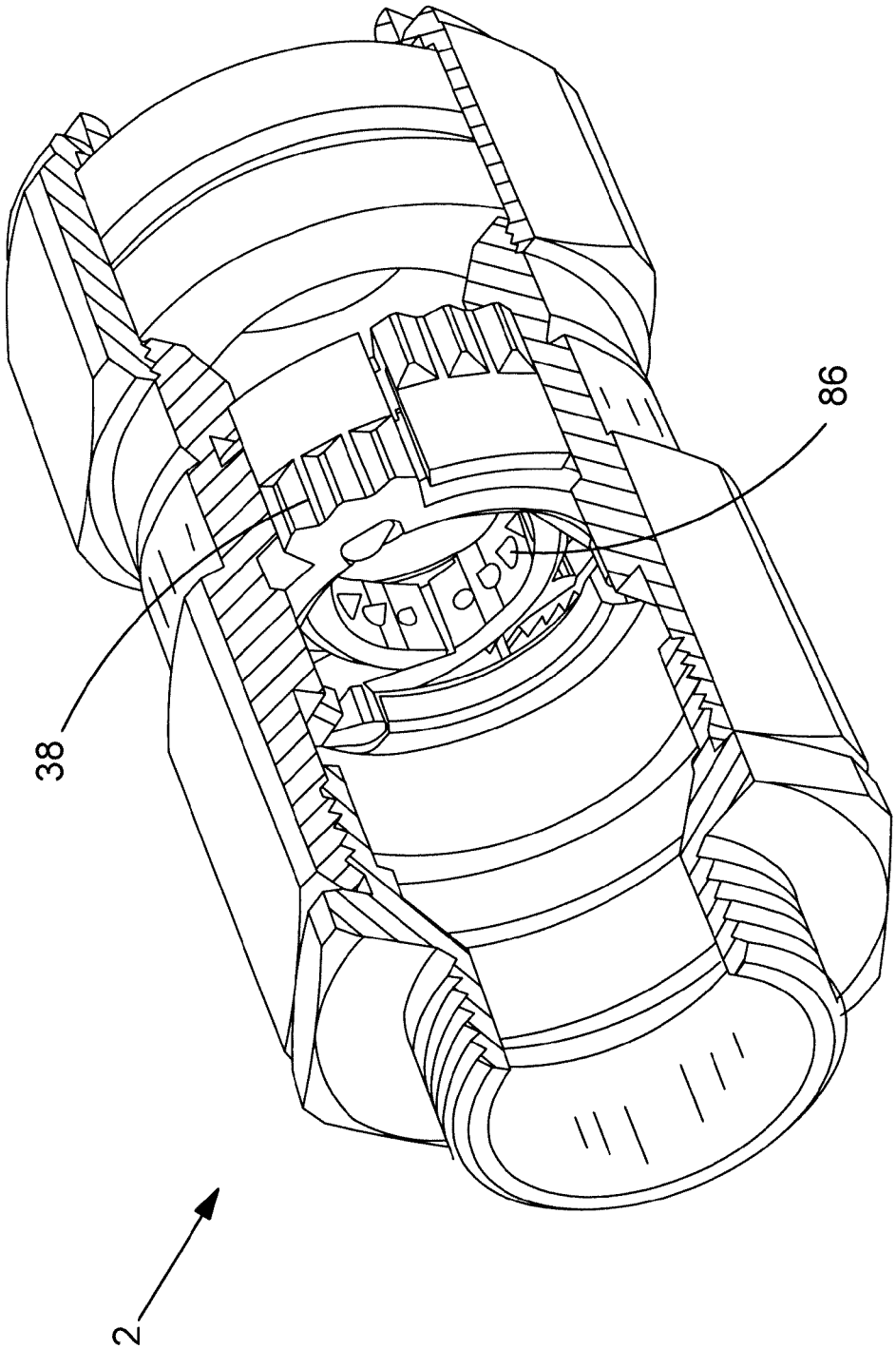

FIG.15