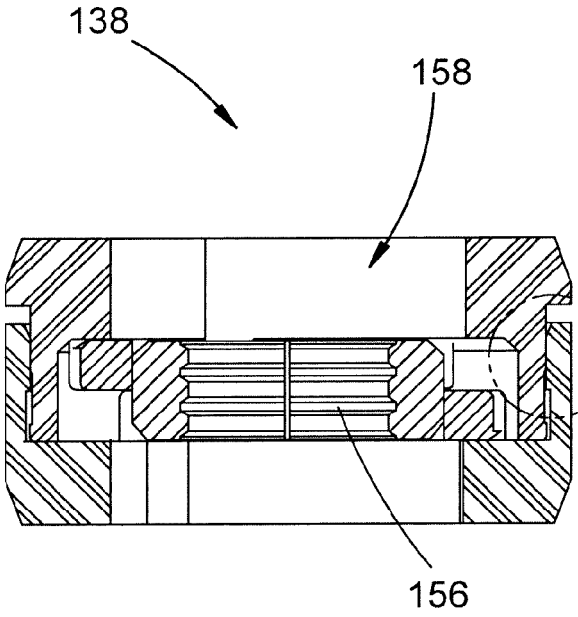

FIG.18

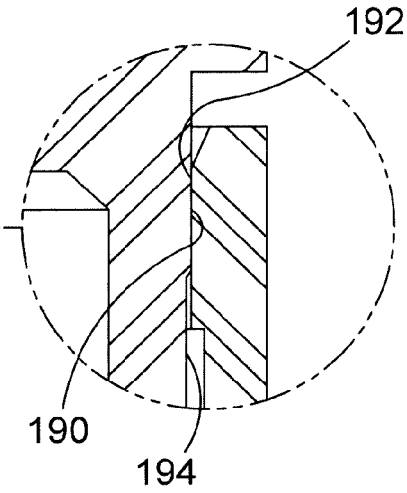

FIG.18A