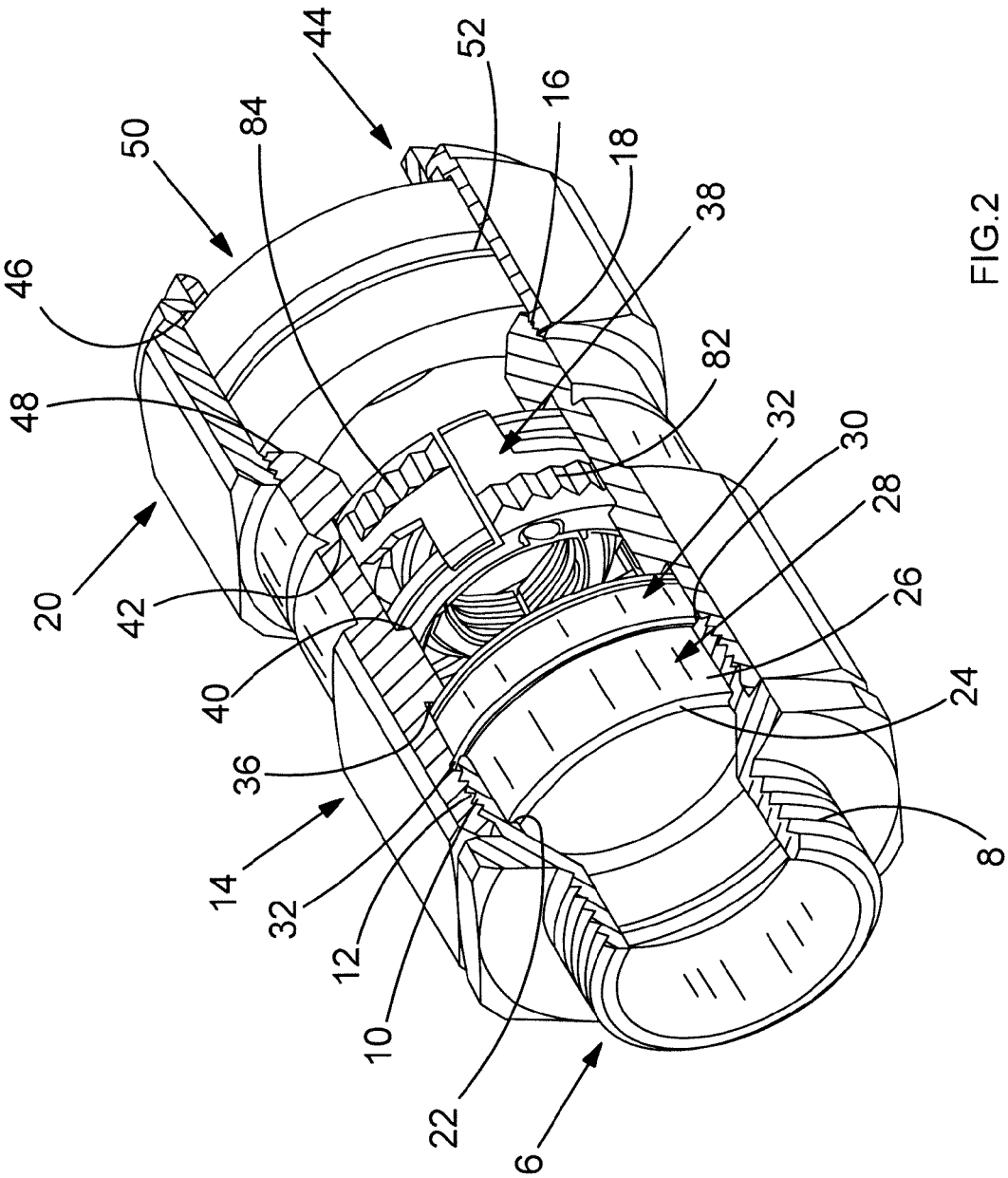
44
52
16
18
38
82
32
30
28
26
24
8
6
22
10
12
32
14
36
40
42
20
48
46
50
84

FIG.2