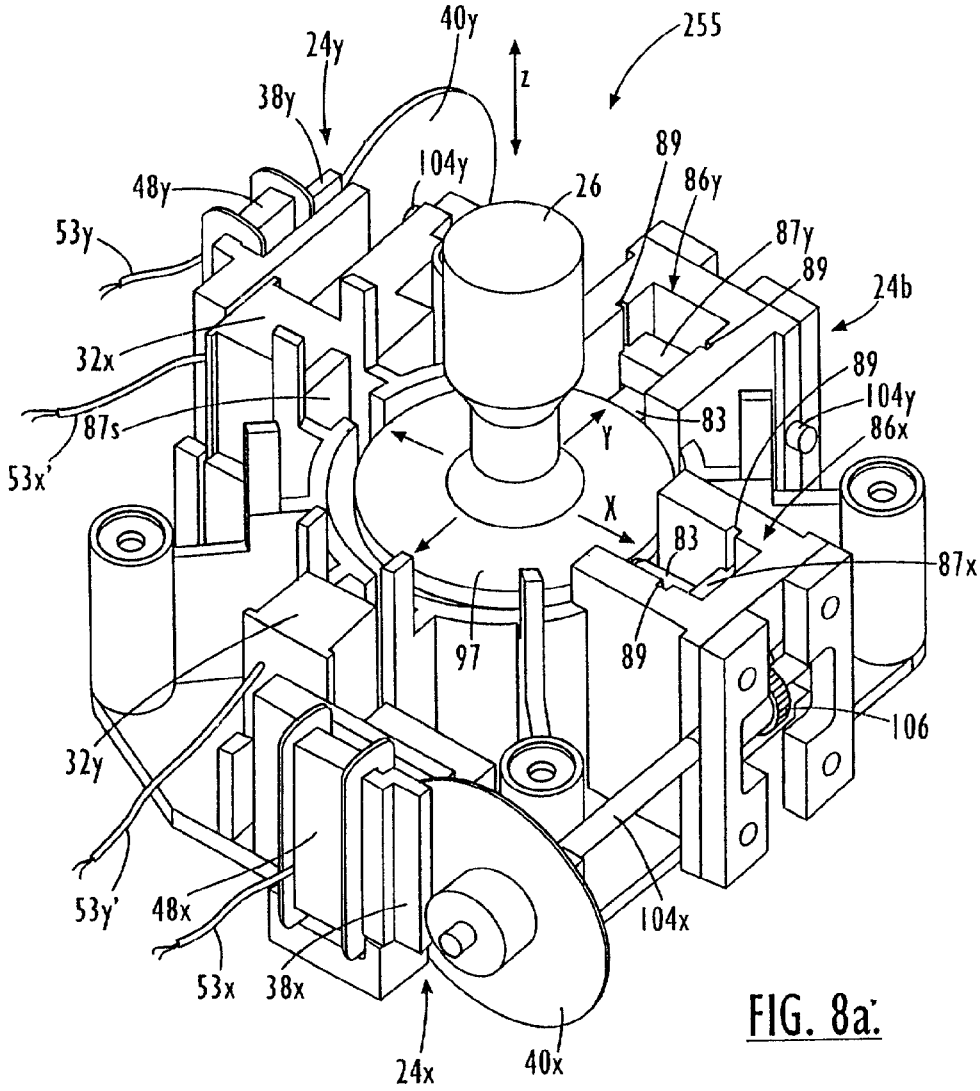
255
40y
24y
38y
z
104y
26
89
86y
48y
53y
87y
89
24b
32x
89
104y
87s
83
86x
53x'
Y
X
83
87x
97
89
106
32y
53y'
48x
104x
53x
38x
24x
40x

FIG. 8a.

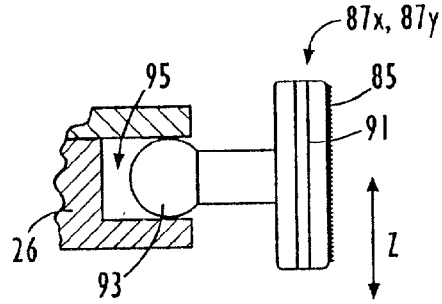
87x, 87y
95
85
91
26
93
Z

FIG. 8b.