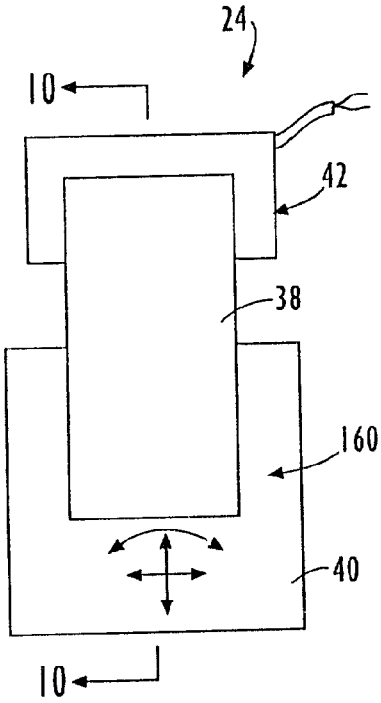

FIG. 9.

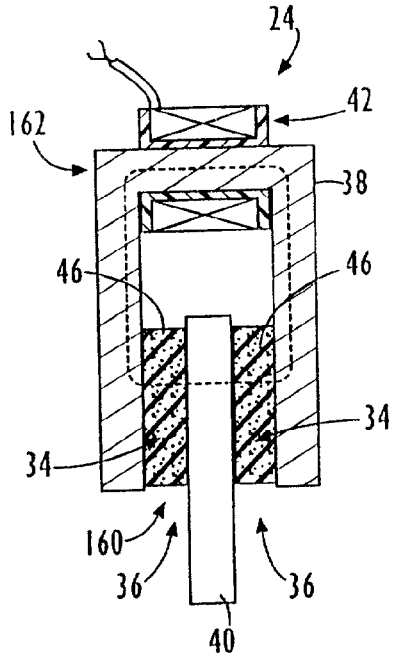

FIG. 10.

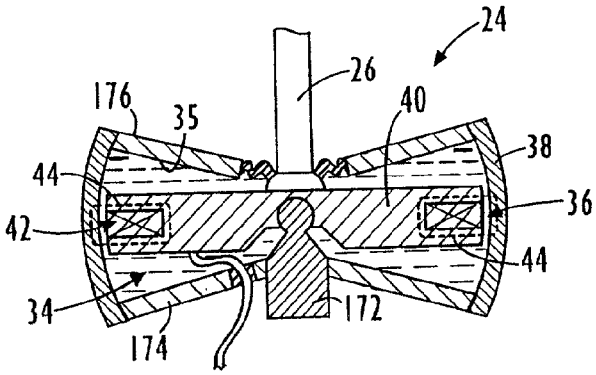

FIG. 11.