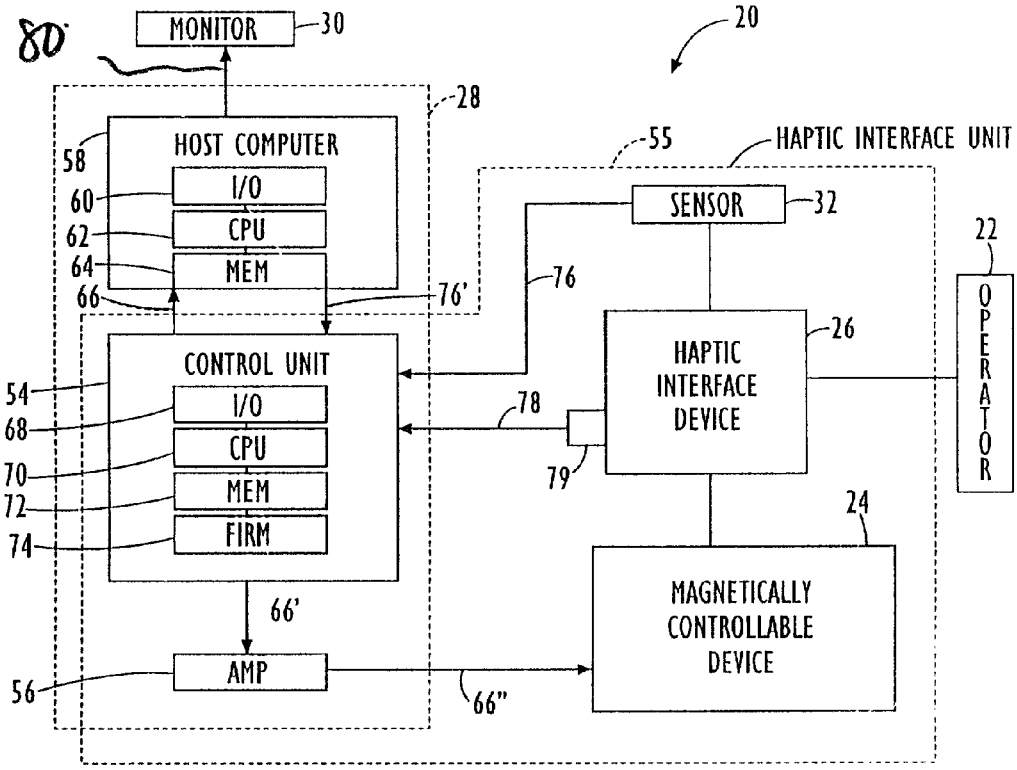

FIG. 1B

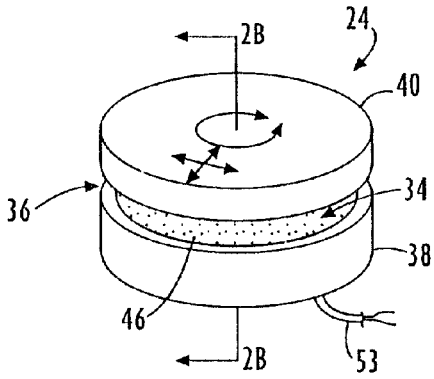

FIG. 2A.

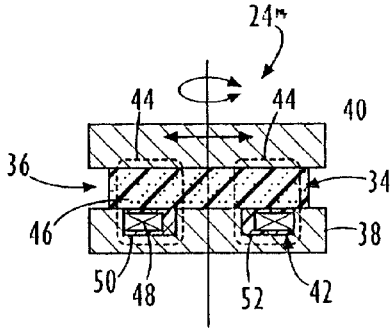

FIG. 2B.