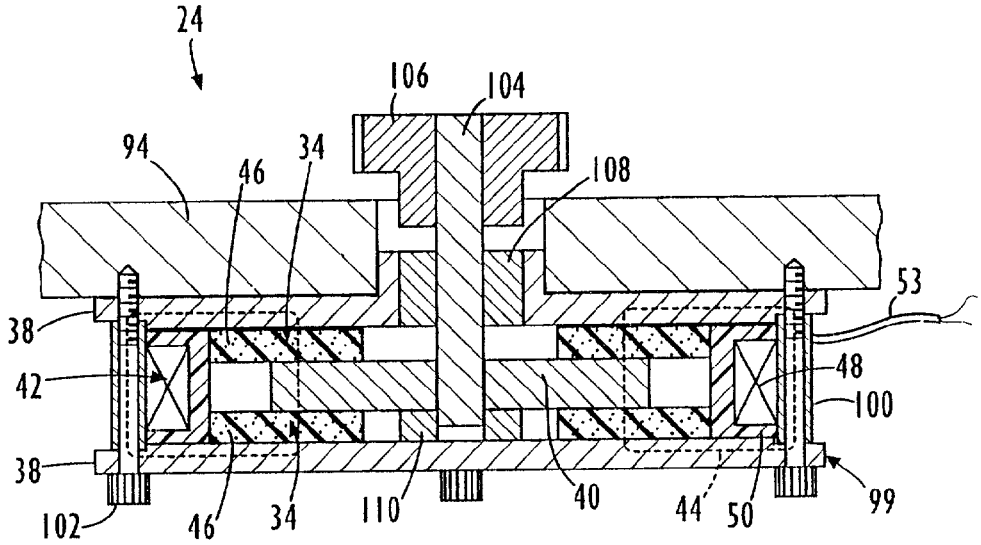
24
106
104
94
46
34
108
53
38
42
48
100
38
102
46
34
110
40
44
50
99

FIG. 4a.

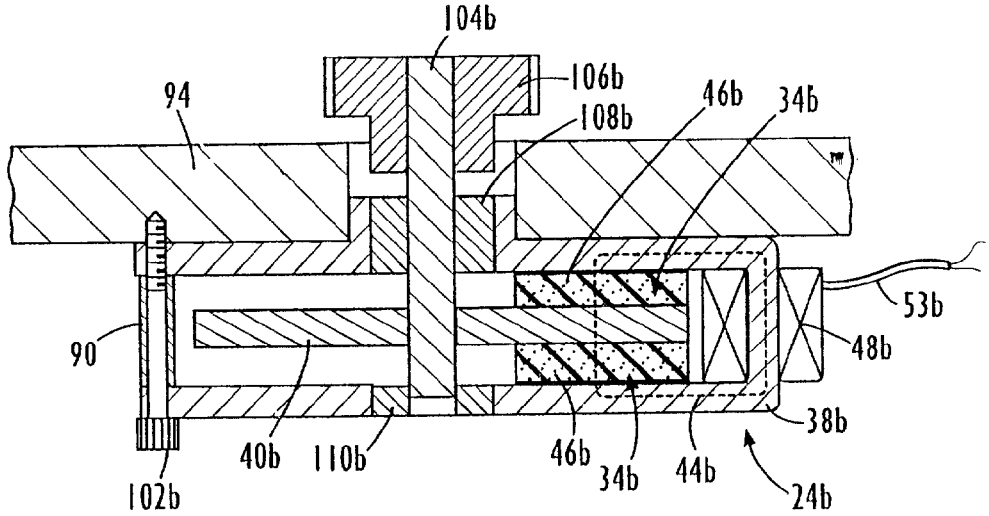
104b
106b
94
108b
46b
34b
53b
90
48b
38b
40b
110b
46b
34b
44b
102b
24b

FIG. 4b.