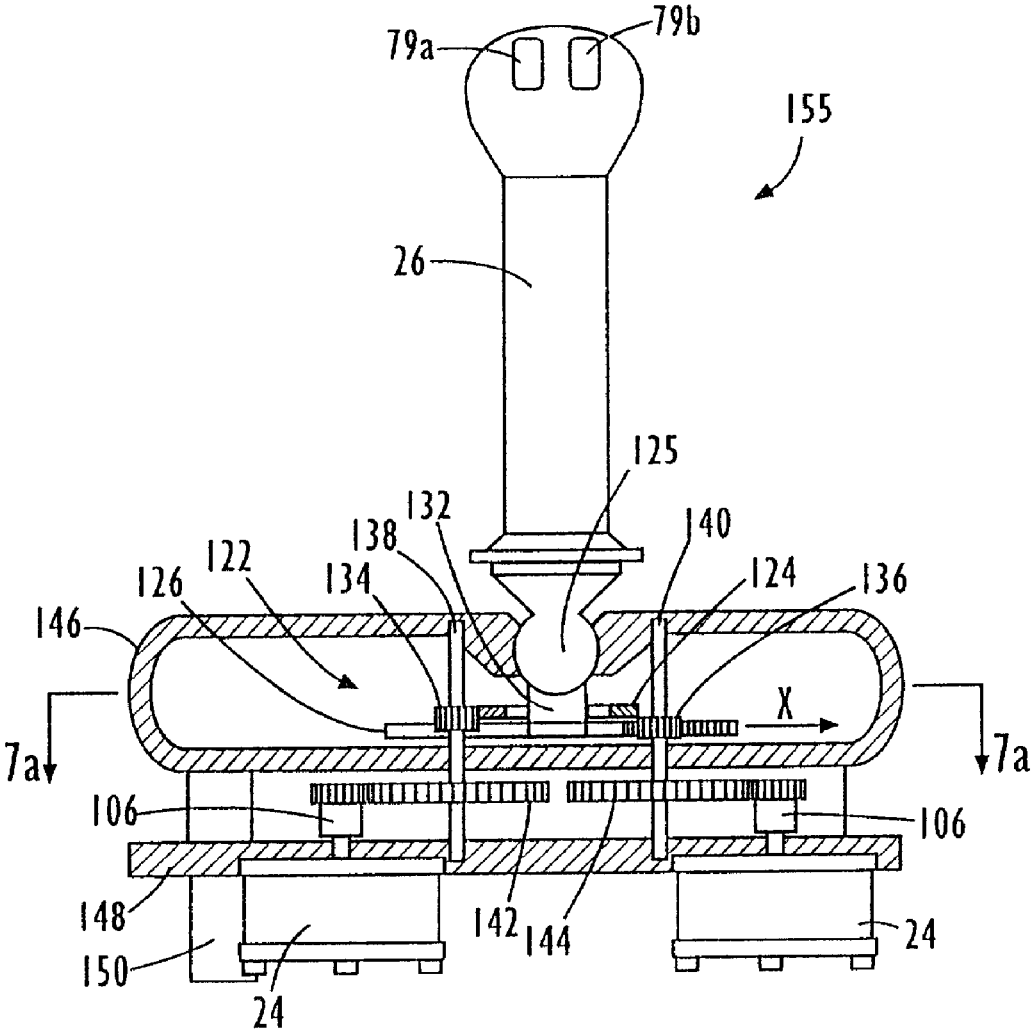
79a
79b
155
26
125
132
138
140
122
126
134
124
136
146
X
7a
7a
106
106
148
142
144
24
150
24

FIG. 5.