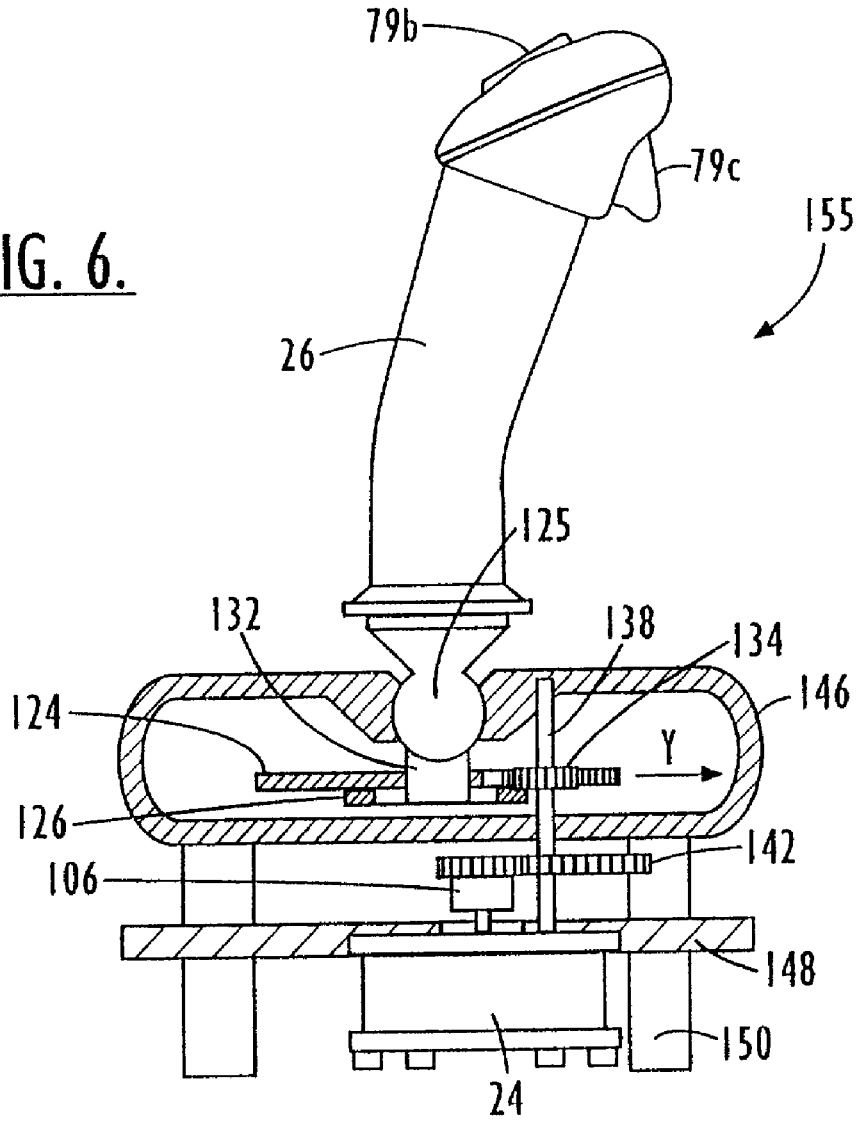FIG. 6.