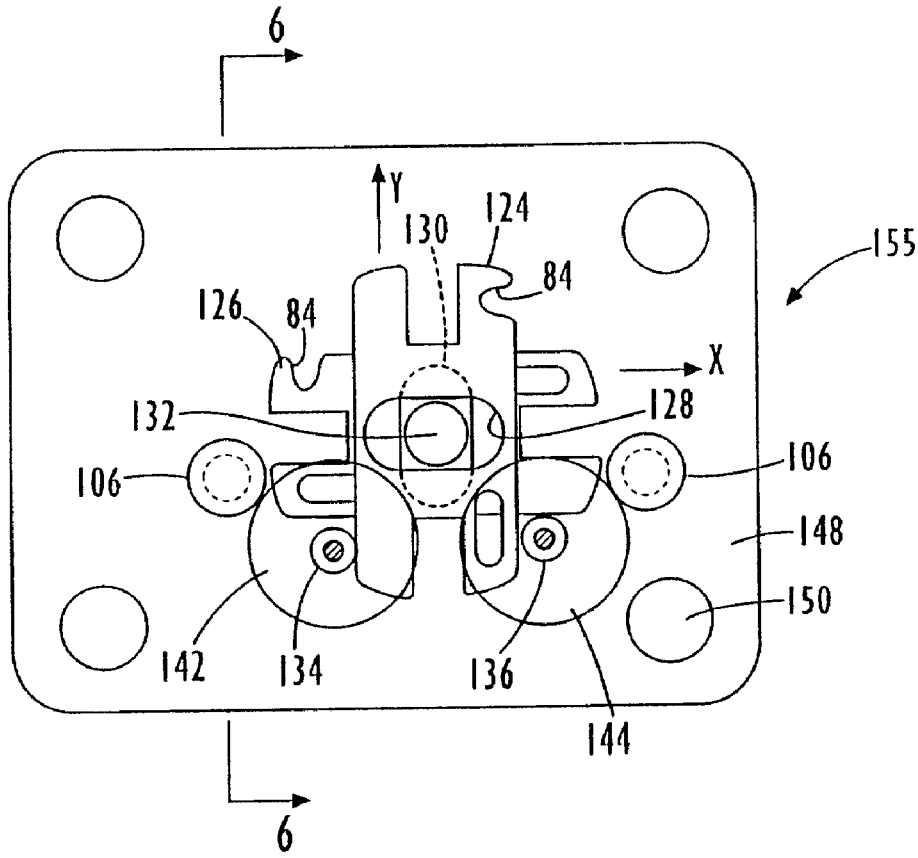
6
Y
130
124
84
155
126
84
X
132
128
106
106
148
150
142
134
136
144
6

FIG. 7a.

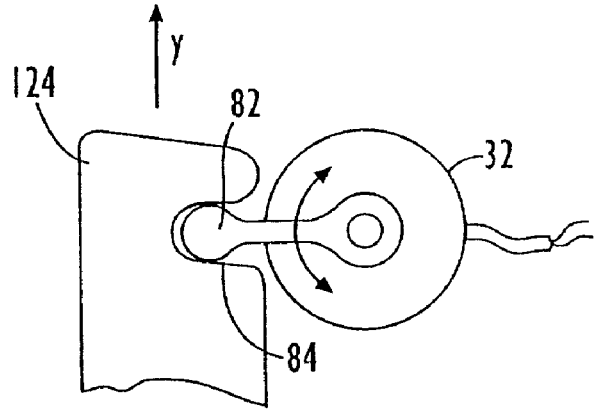
Y
124
82
32
84

FIG. 7b.