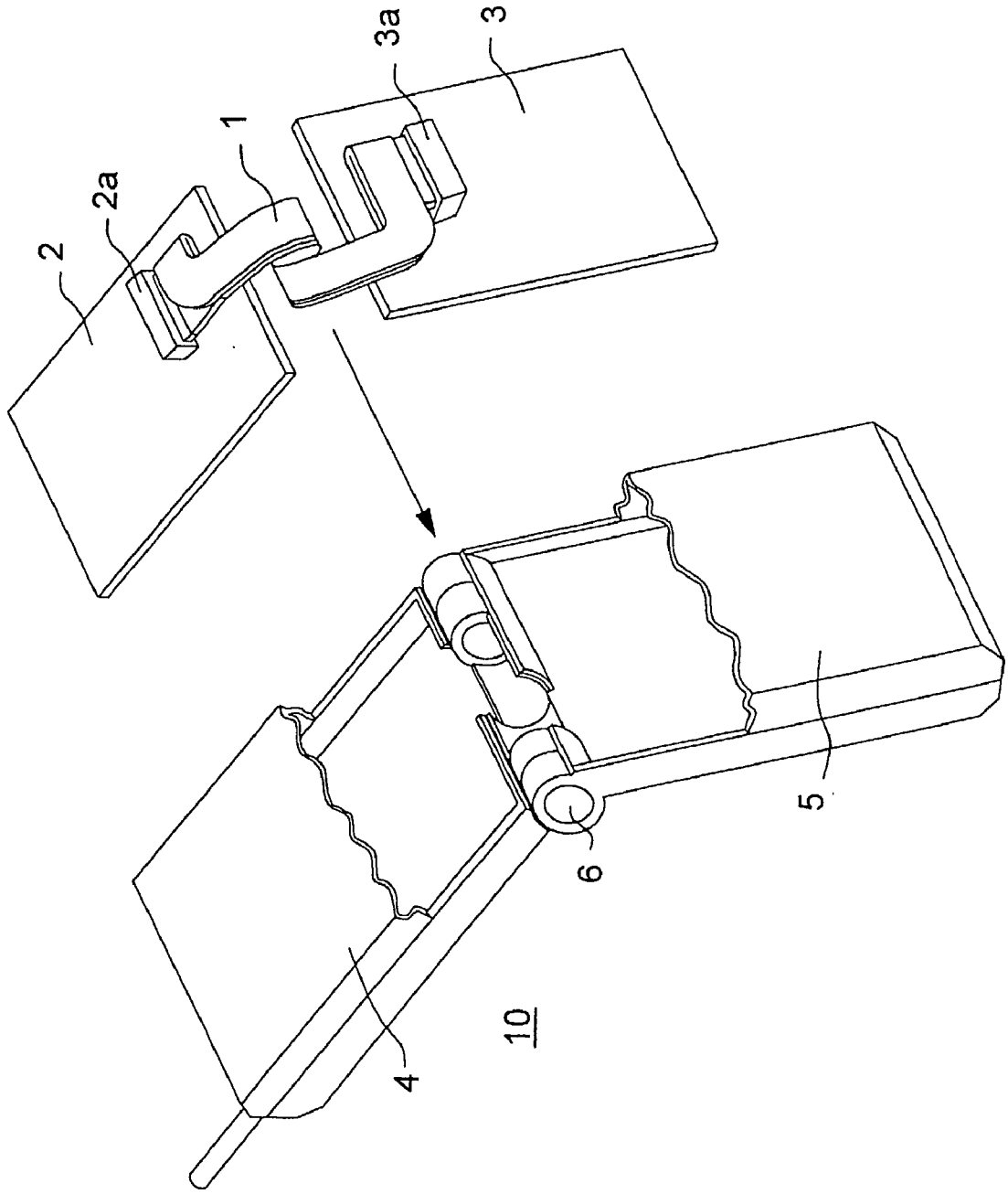FIG.6