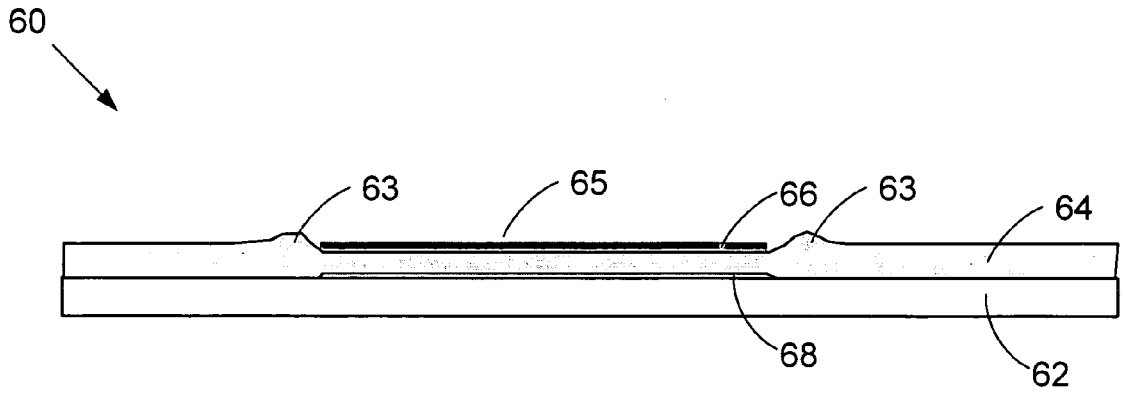
60
63
65
66
63
64
68
62

FIG. 1E

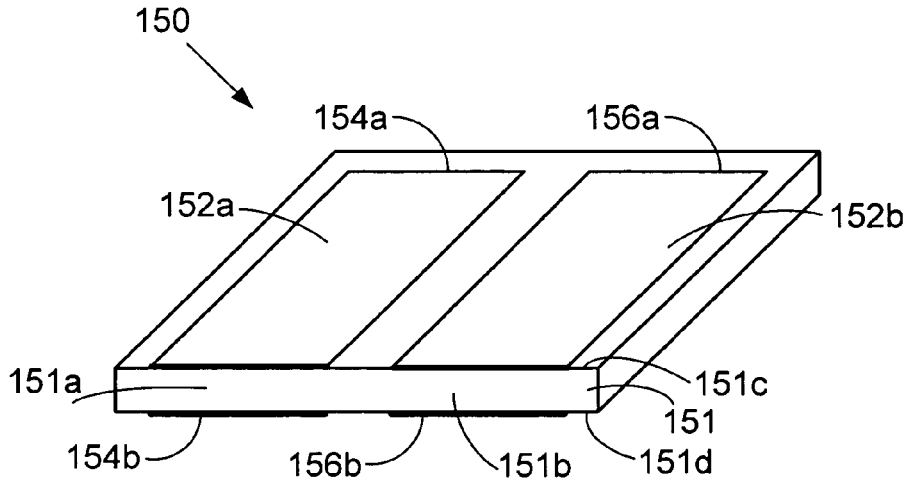
150
154a
156a
152a
152b
151a
151c
151
154b
156b
151b
151d

FIG. 1F