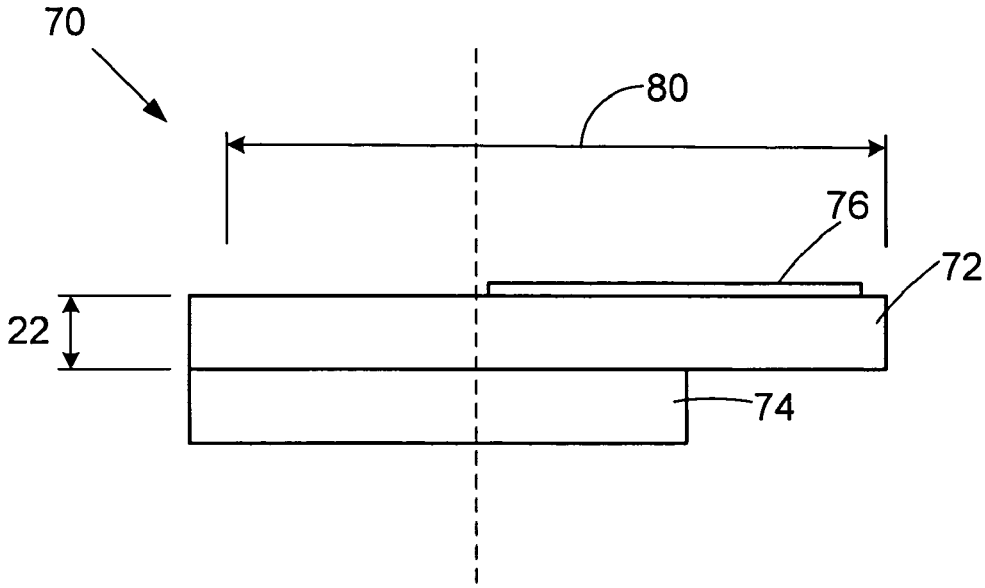

FIG. 1G

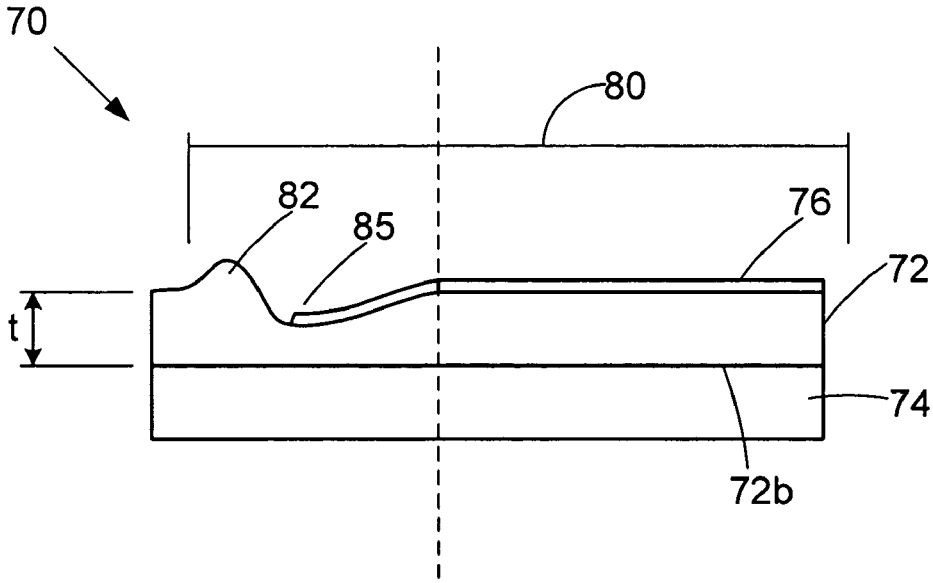

FIG. 1H