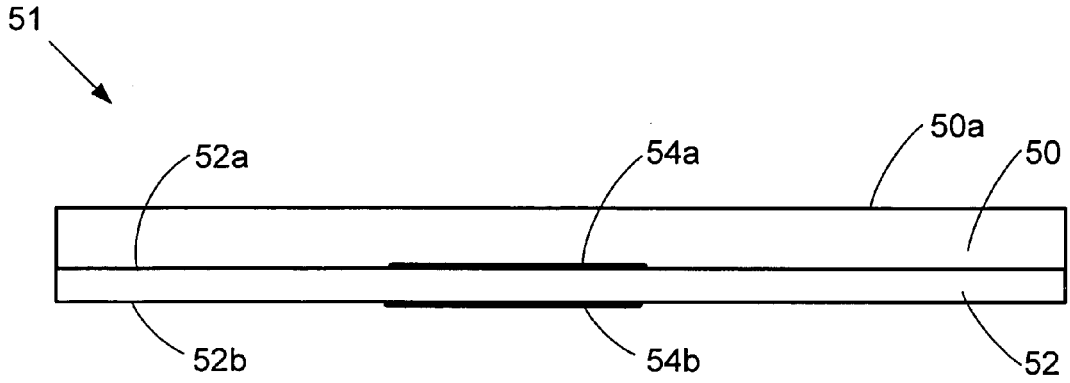
51
52a
54a
50a
50
52b
54b
52

FIG. 2A

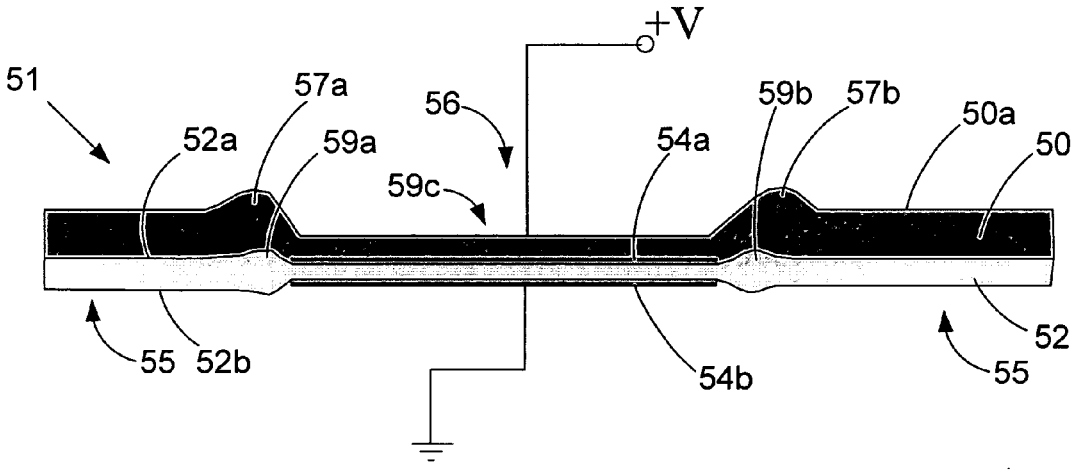
+V
51
57a
56
59b
57b
50a
52a
59a
54a
50
59c
55
52b
54b
52
55

FIG. 2B