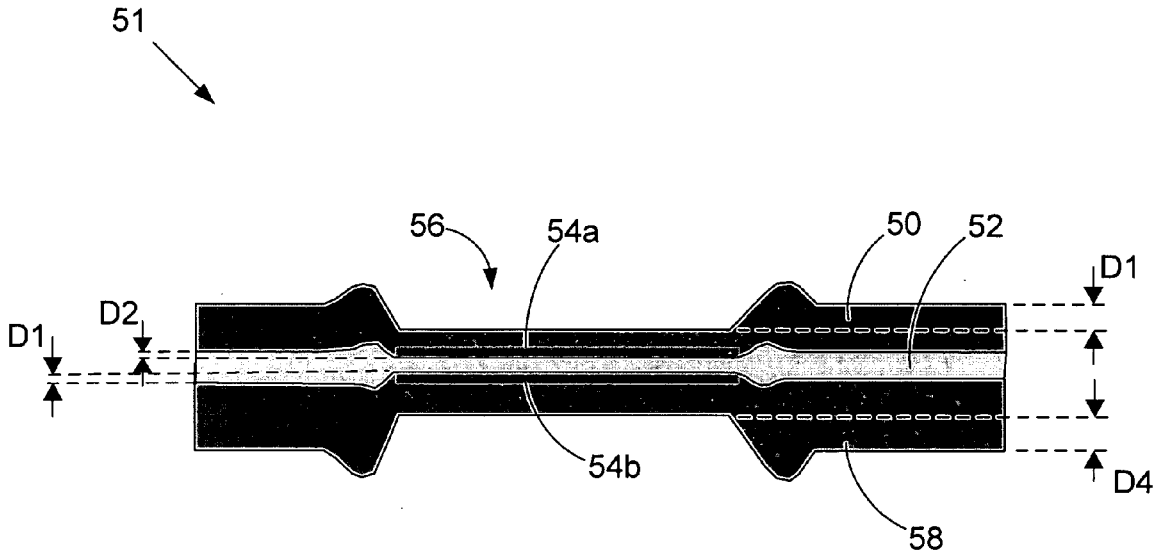

FIG. 2C