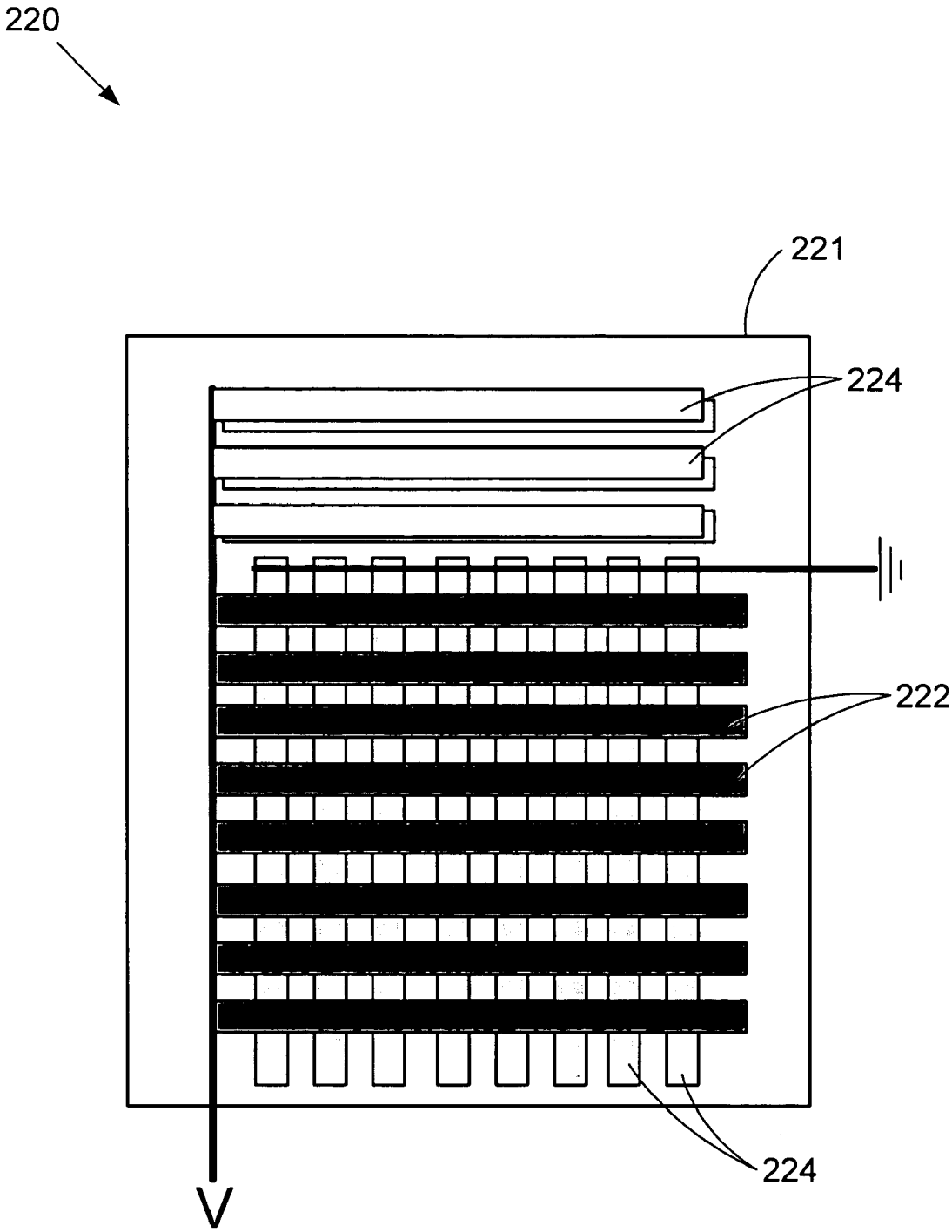

FIG. 3A