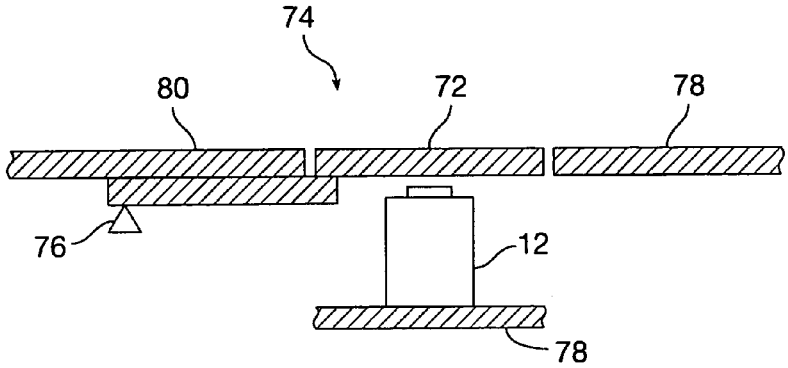

FIG. 4
(PRIOR ART)

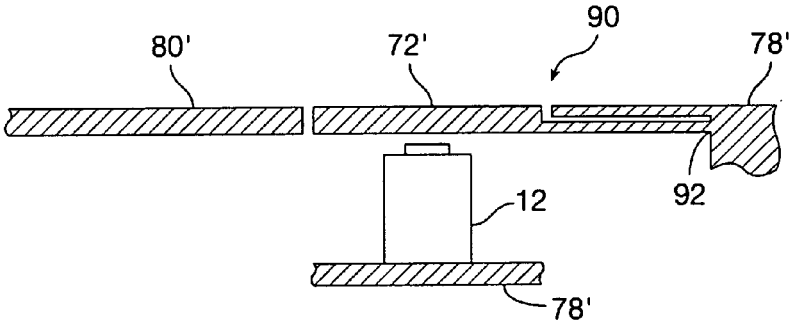

FIG. 5

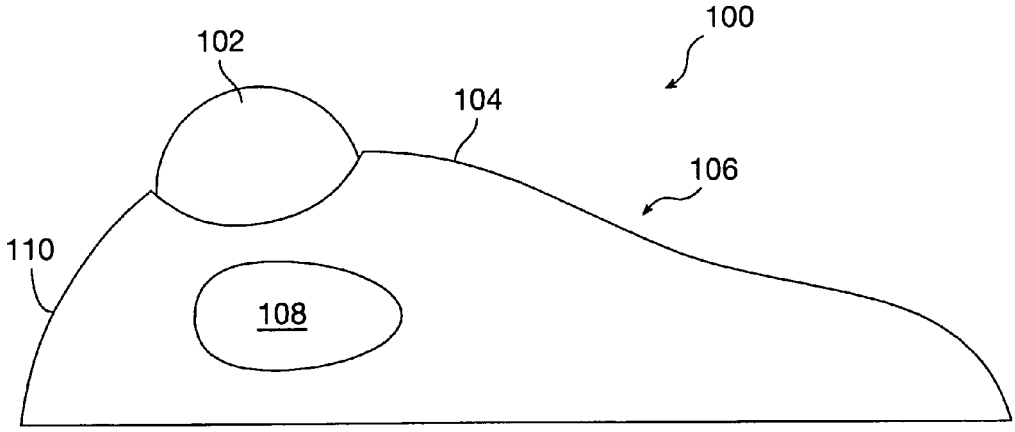

FIG. 6