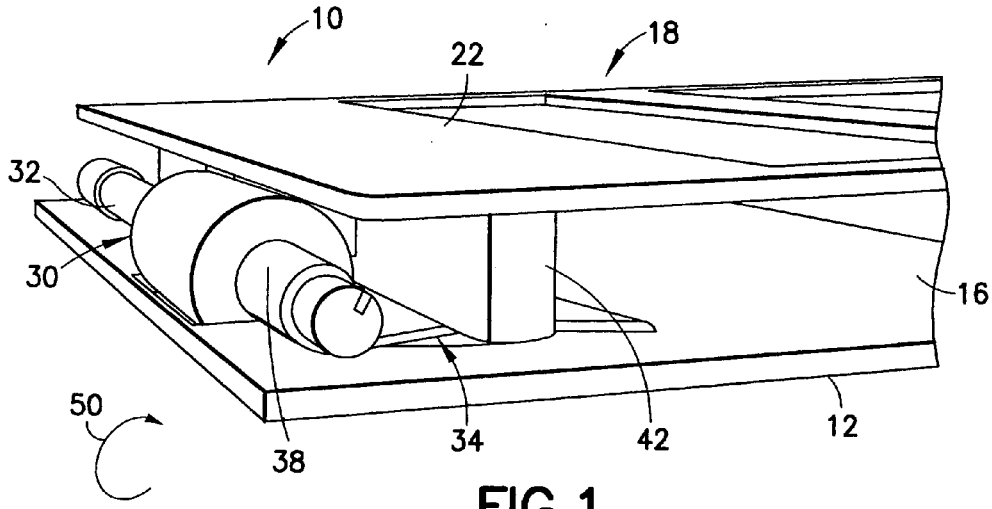
10
22
18
32
30
16
50
38
34
42
12

FIG. 1

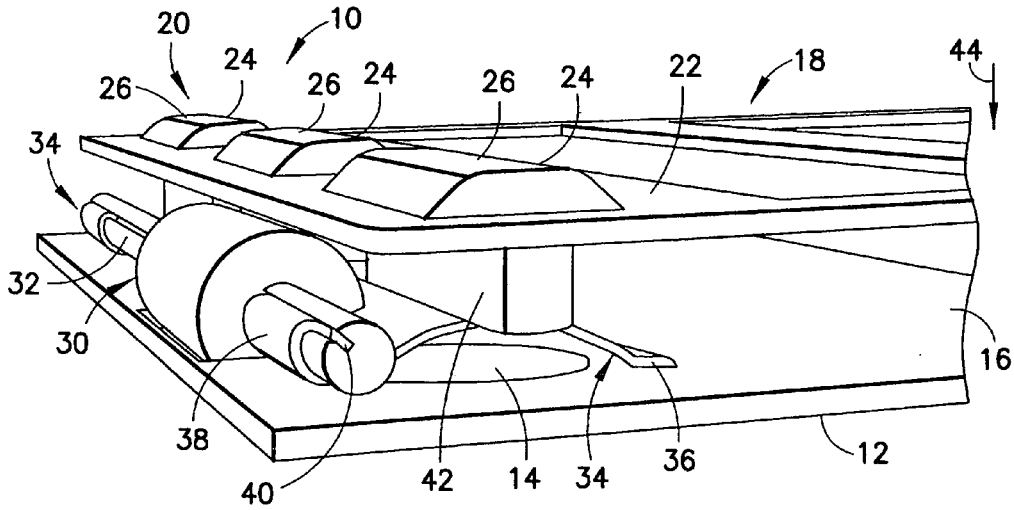
20
10
24
26
26
24
26
24
22
18
44
34
32
30
16
38
40
42
14
34
36
12

FIG. 2