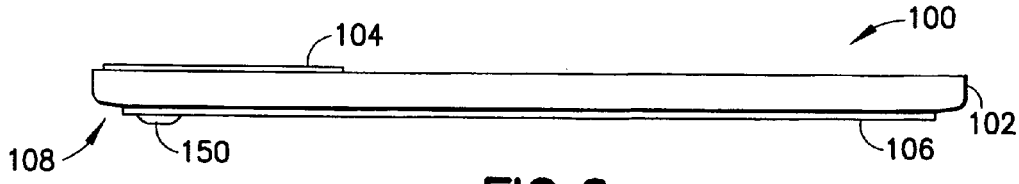


FIG.6

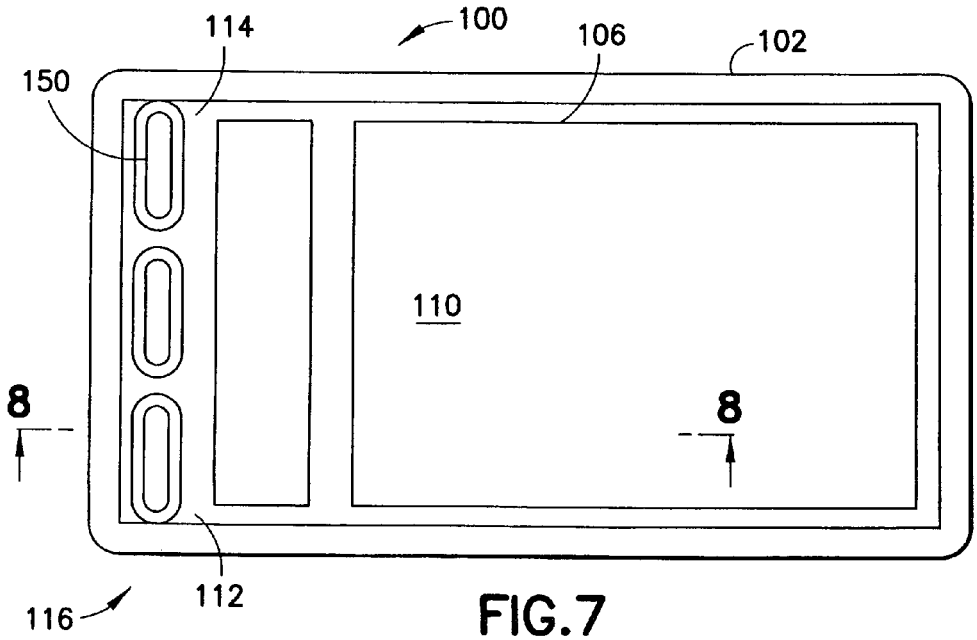


FIG.7

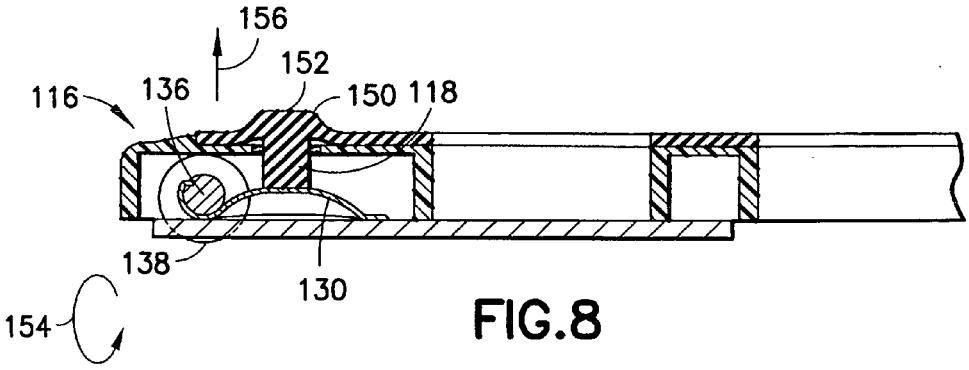


FIG.8