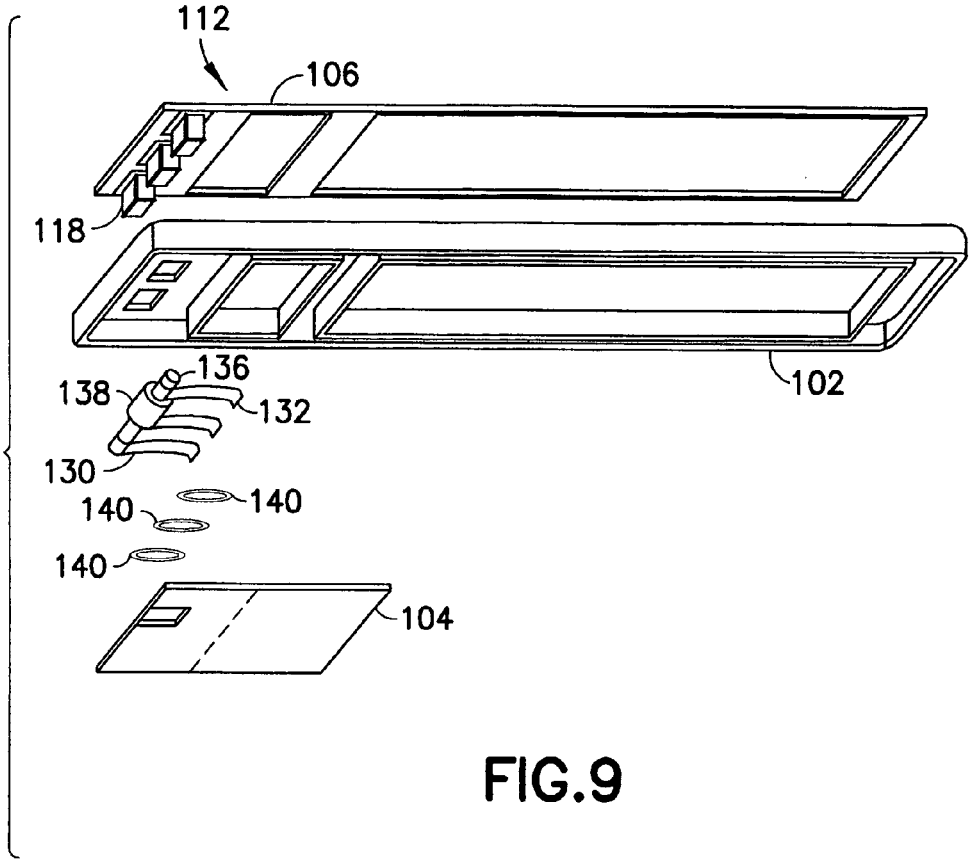
112
106
118
102
136
138
132
130
140
140
140
104

FIG.9

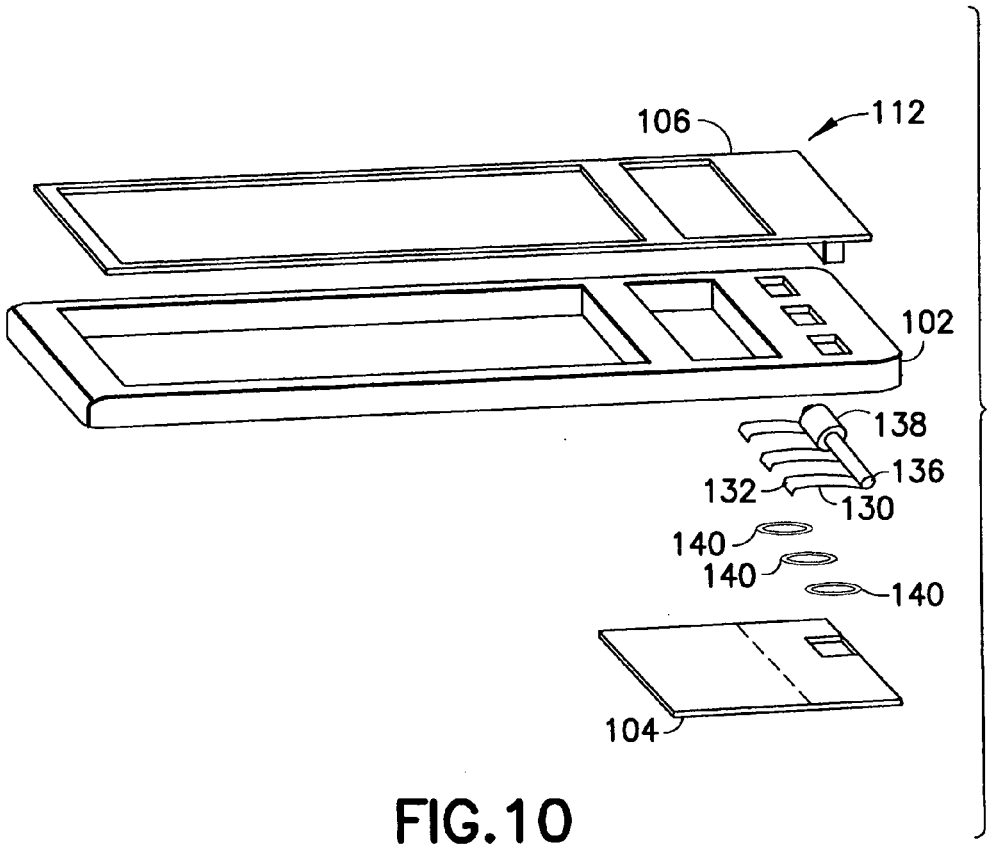
106
112
102
138
136
132
130
140
140
140
104

FIG.10