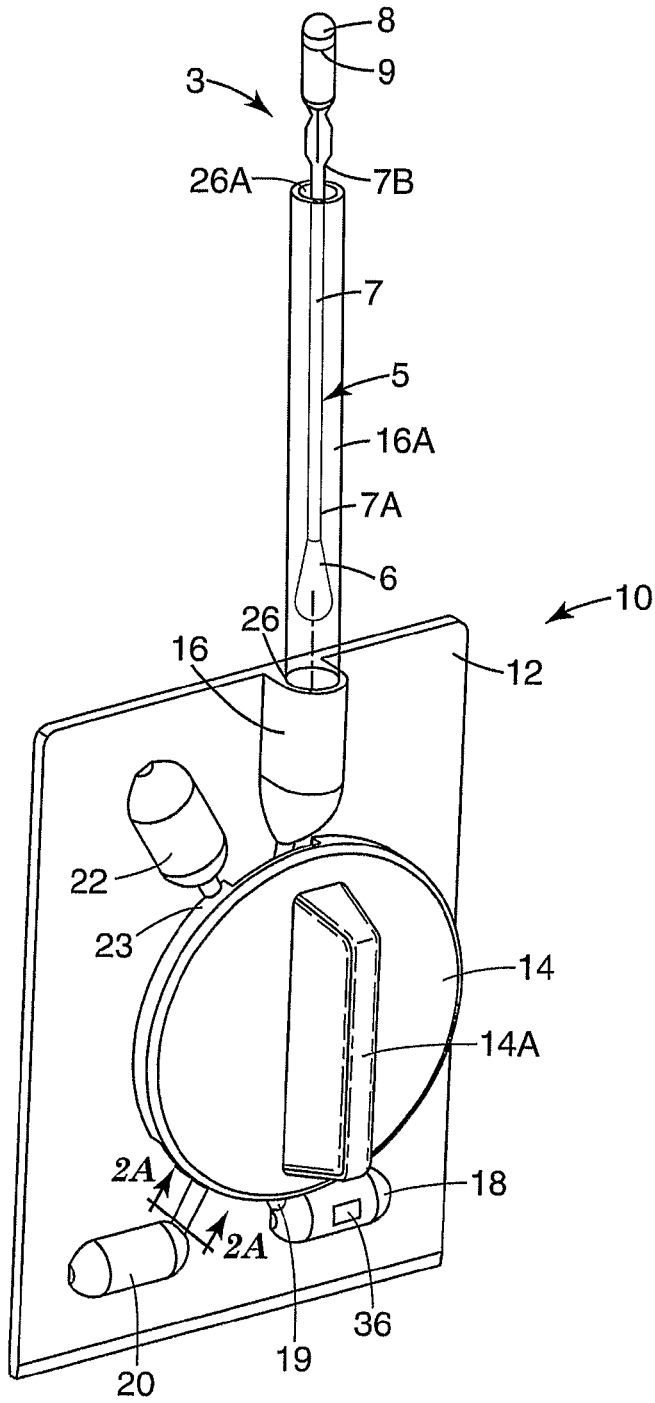


*Fig. 1*