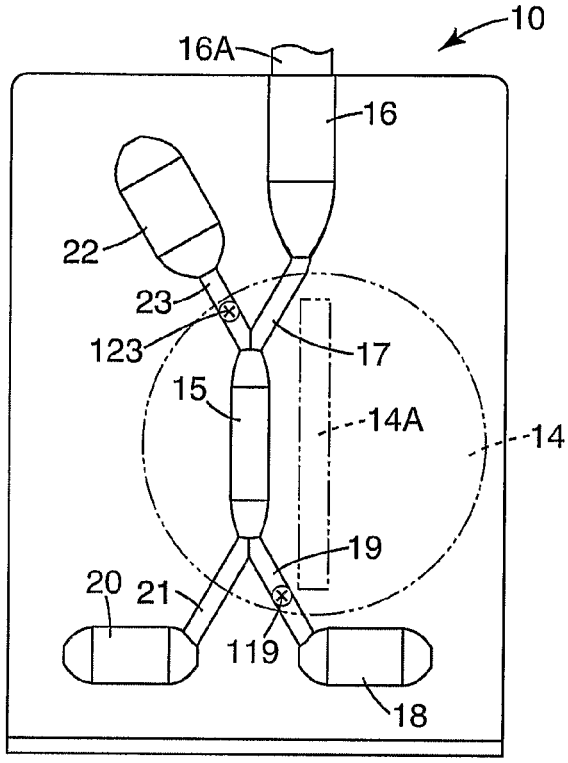
10
16A
16
22
23
123
17
15
14A
14
19
20
21
119
18

Fig. 4A

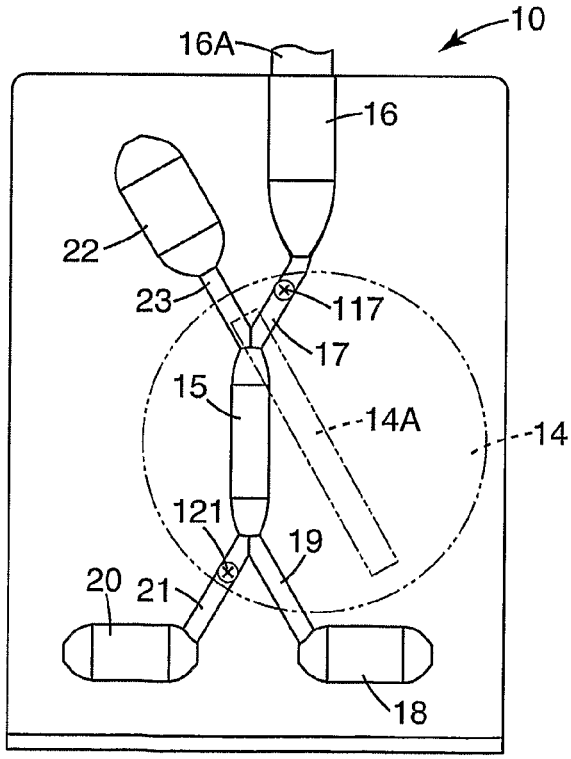
10
16A
16
22
23
117
17
15
14A
14
121
19
20
21
18

Fig. 4B