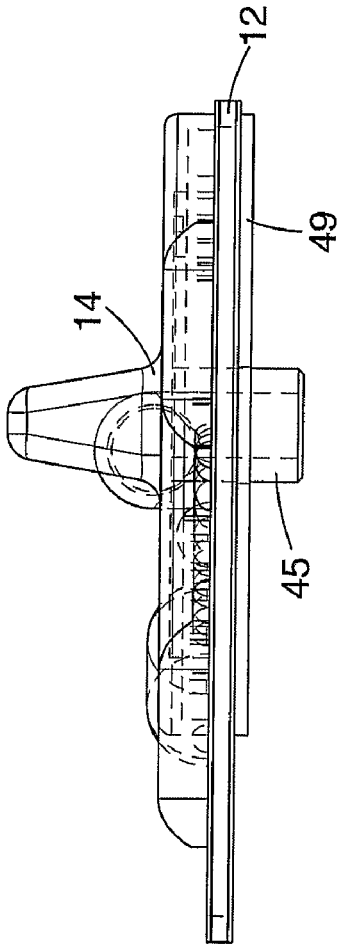

Fig. 6B

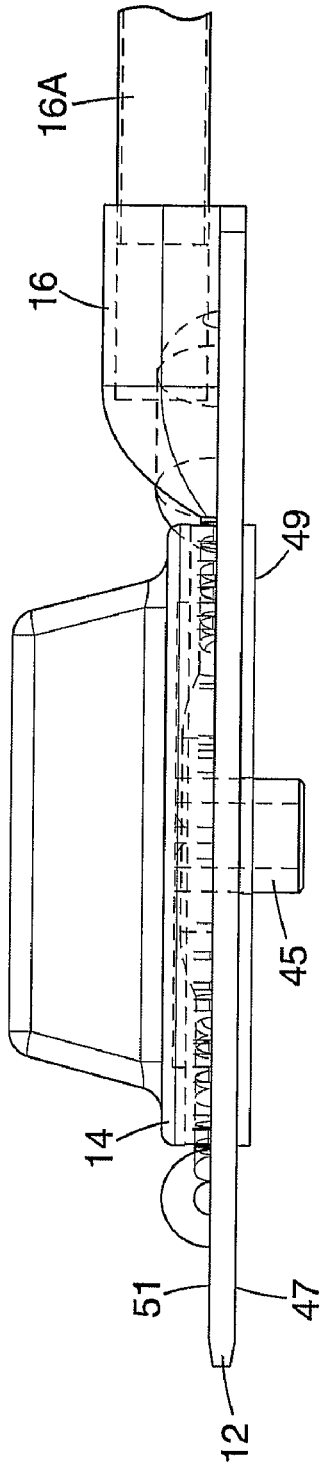

Fig. 6C