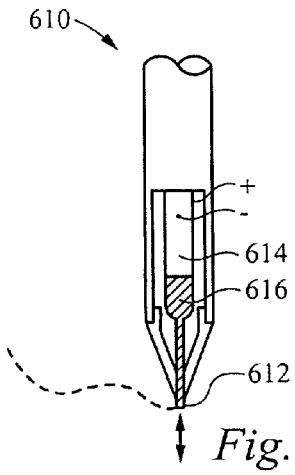

Fig. 14A

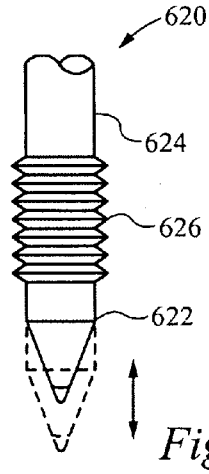

Fig. 14B

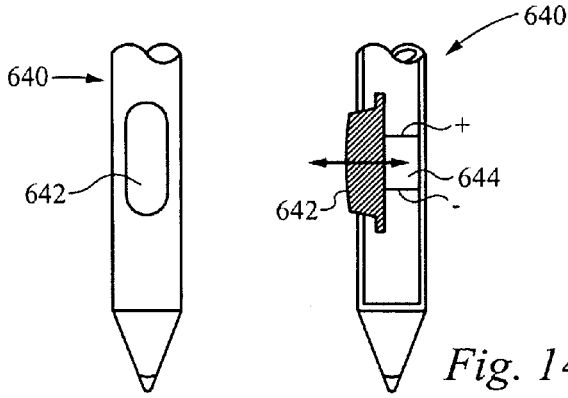

Fig. 14C

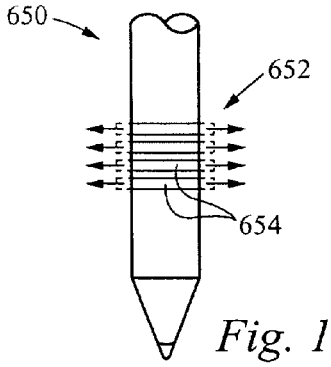

Fig. 14D

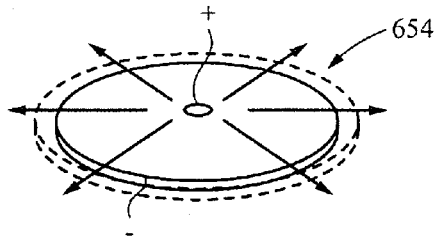

Fig. 14E