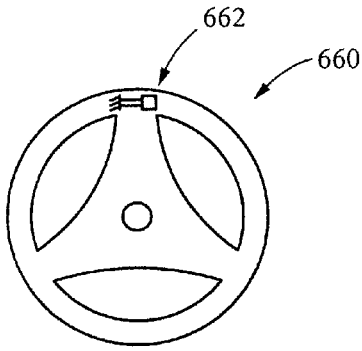

Fig. 15A

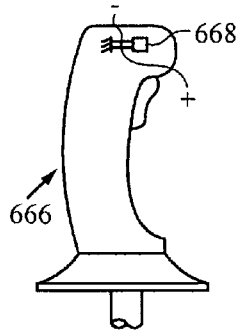

Fig. 15B

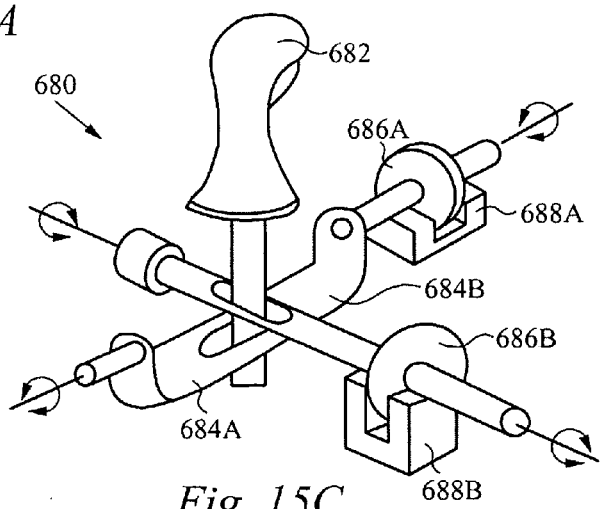

Fig. 15C

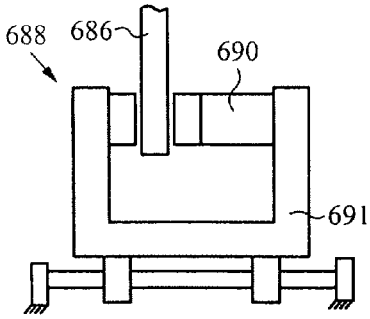

Fig. 15D

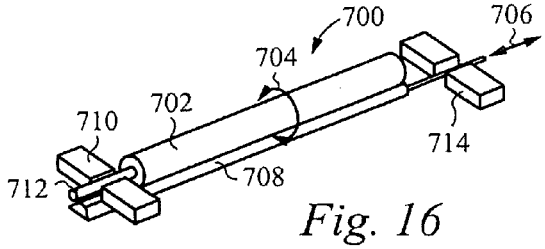

Fig. 16