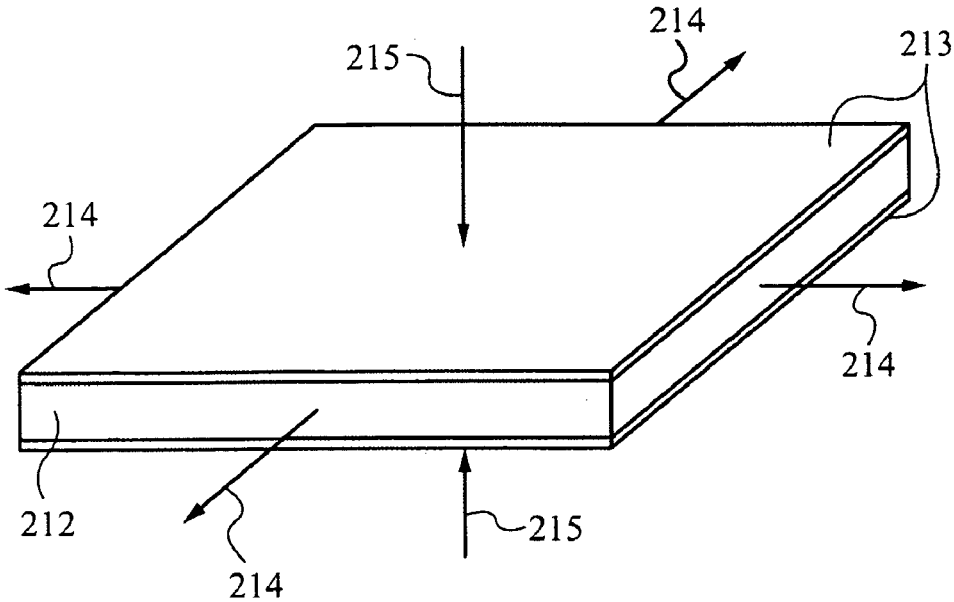

Fig. 2E

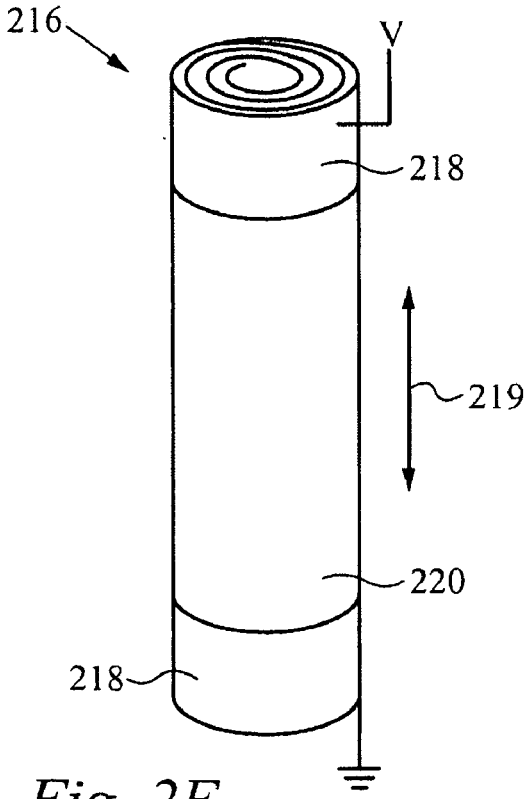

Fig. 2F