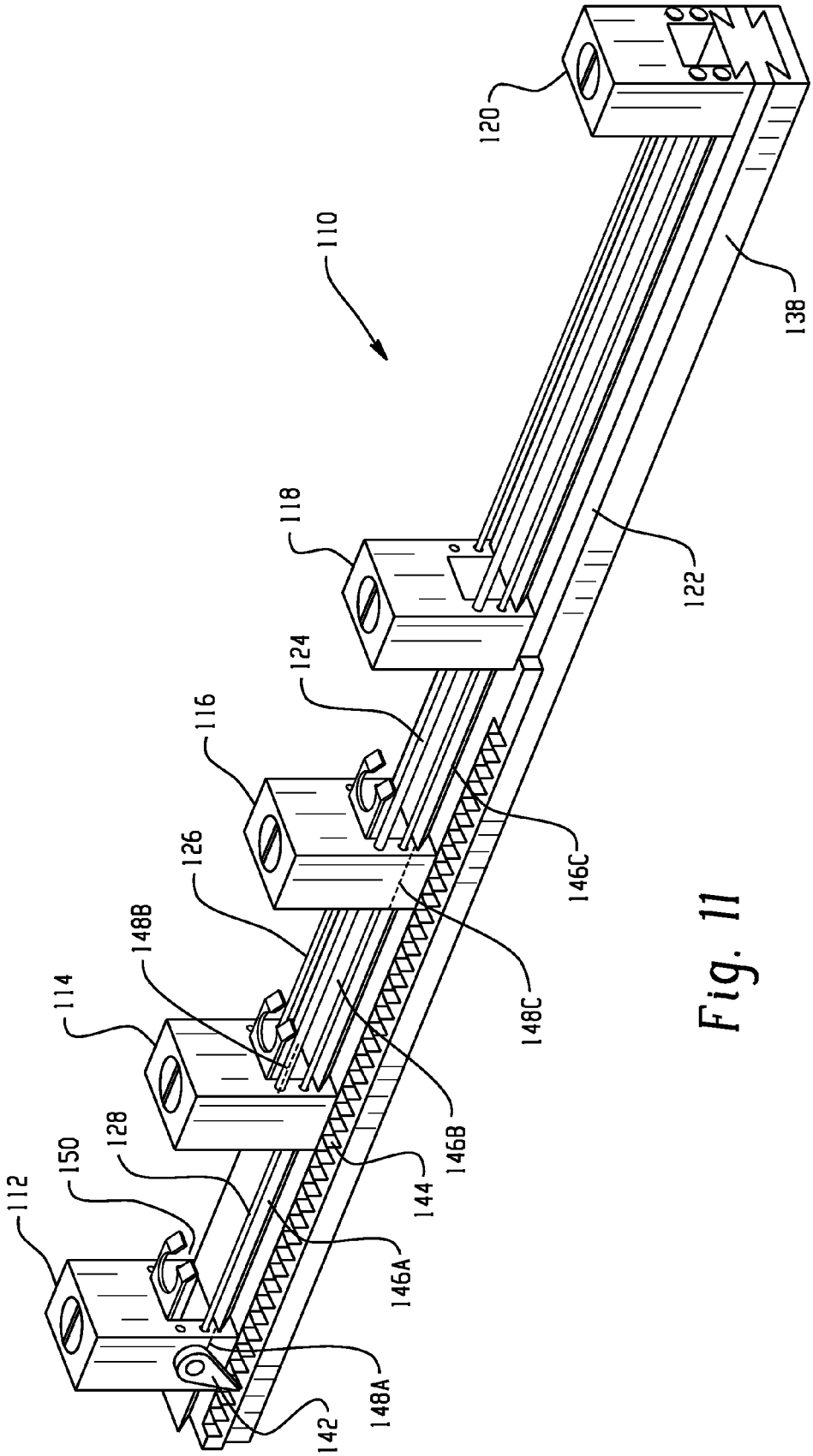
110
112
114
116
118
120
122
124
126
128
138
142
144
146A
146B
146C
148A
148B
148C
150

Fig. 11