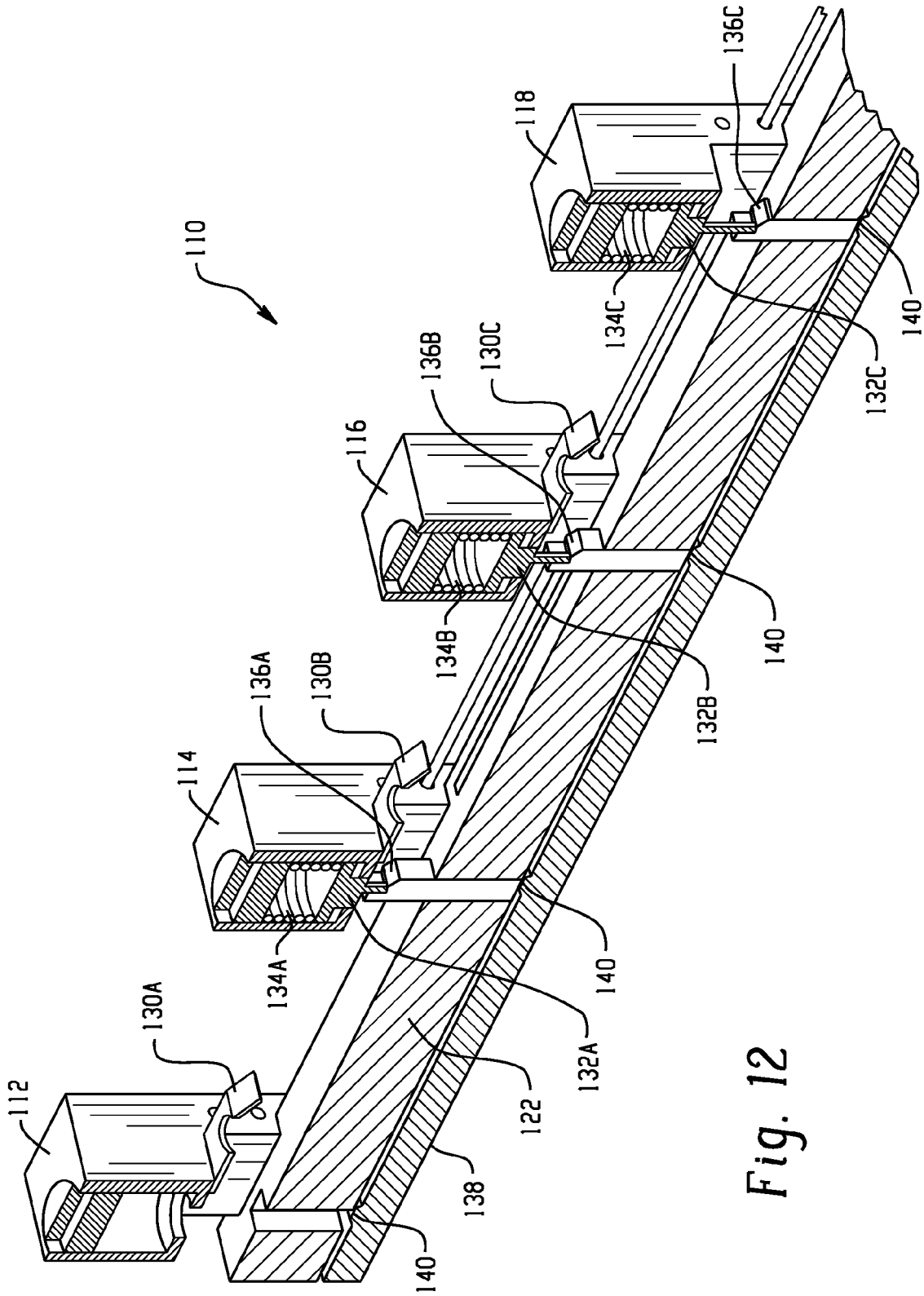
110
112
114
116
118
130A
130B
130C
132A
132B
132C
134A
134B
134C
136A
136B
136C
138
140
122

Fig. 12