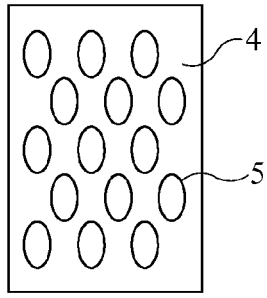

FIG. 5a

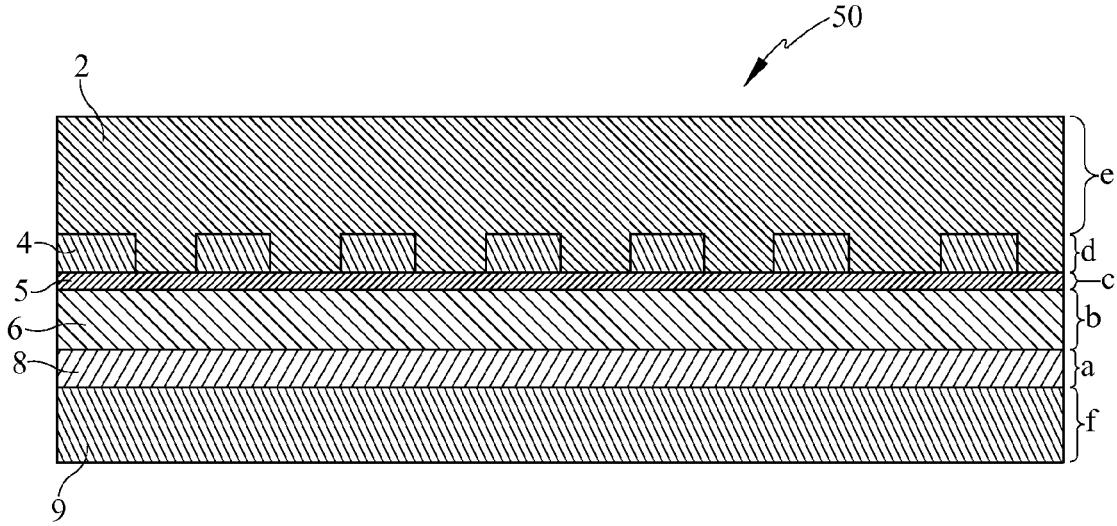

FIG. 5b