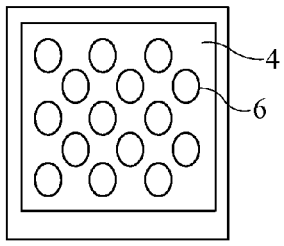

FIG. 7a

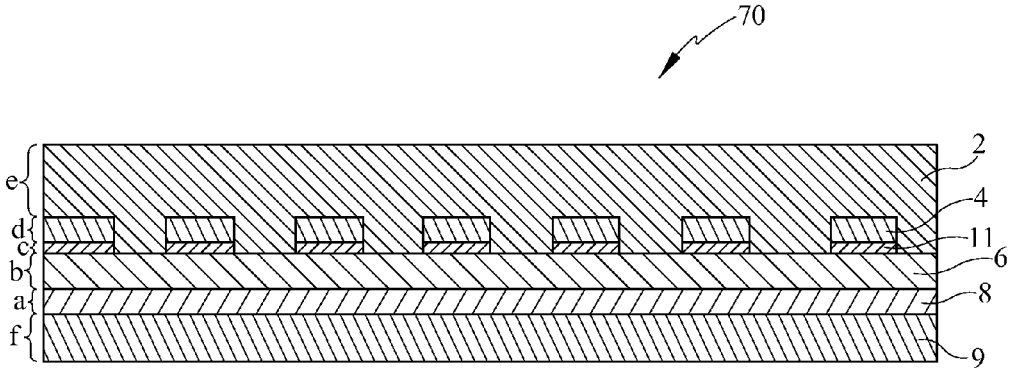

FIG. 7b