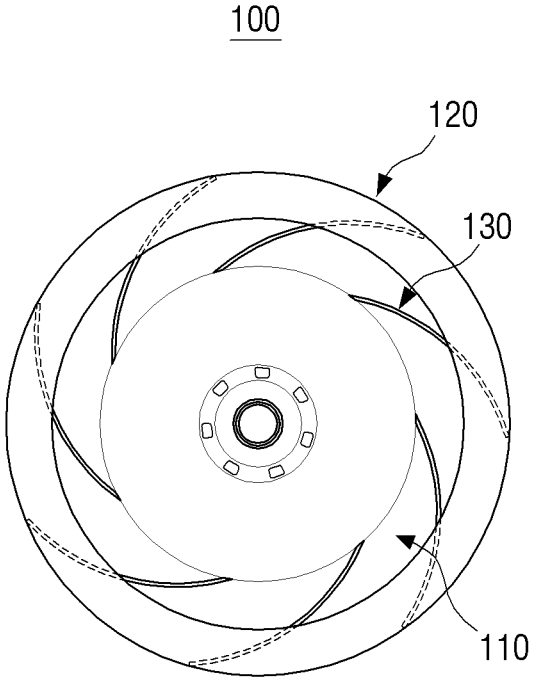FIG. 1B