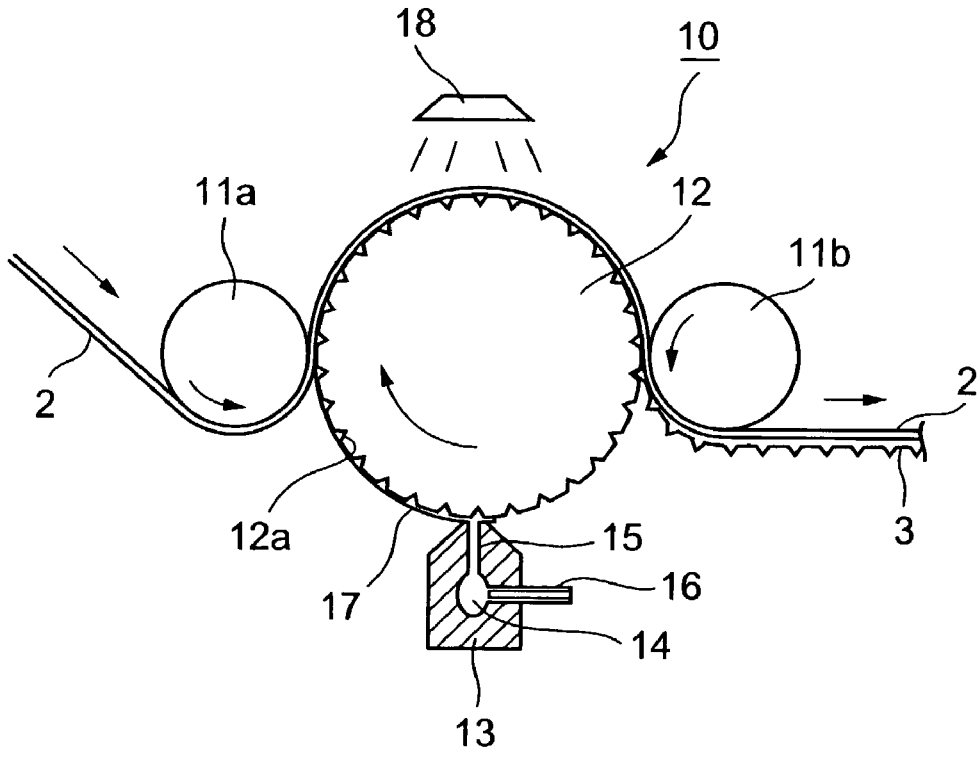

FIG.5