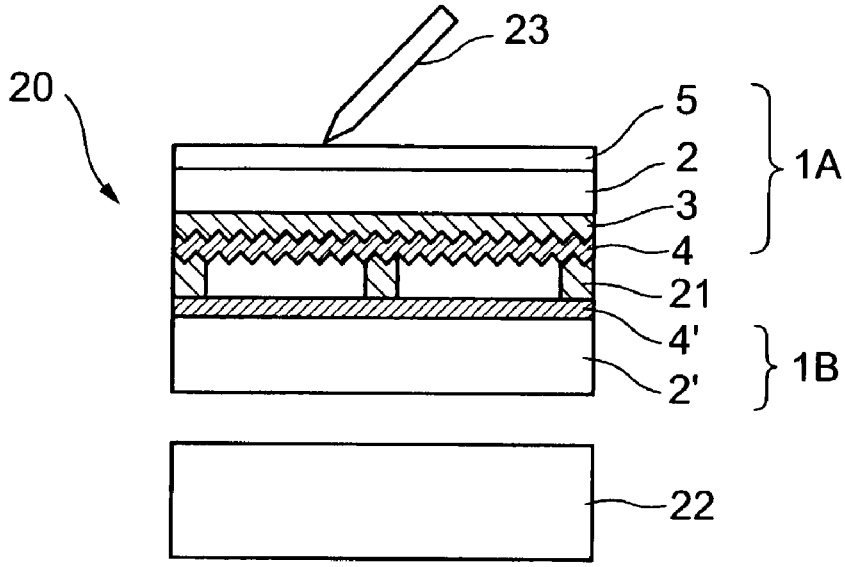

FIG.6

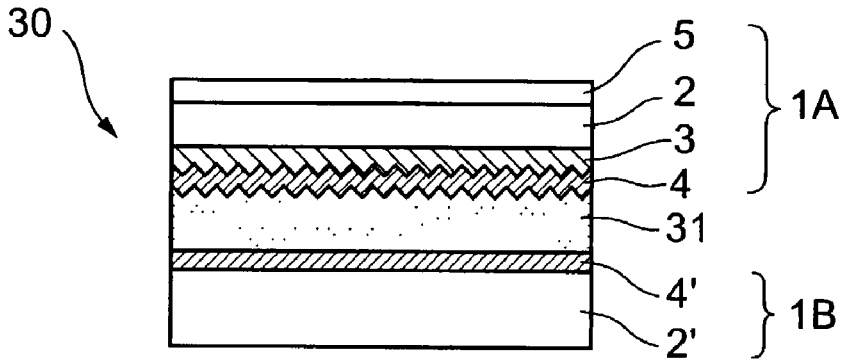

FIG.7