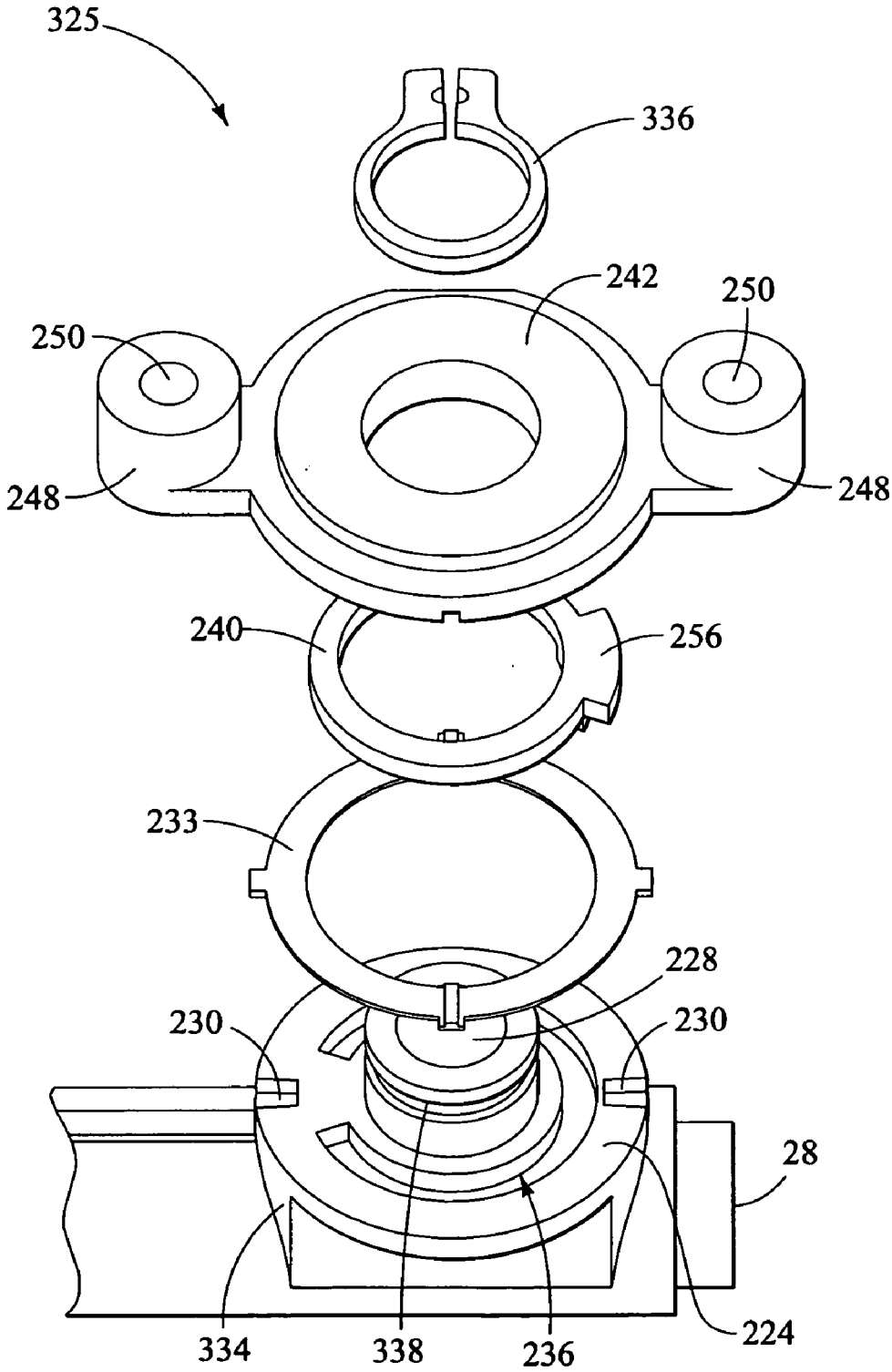
325
336
242
250
250
248
248
240
256
233
228
230
230
28
334
338
236
224

FIG. 18