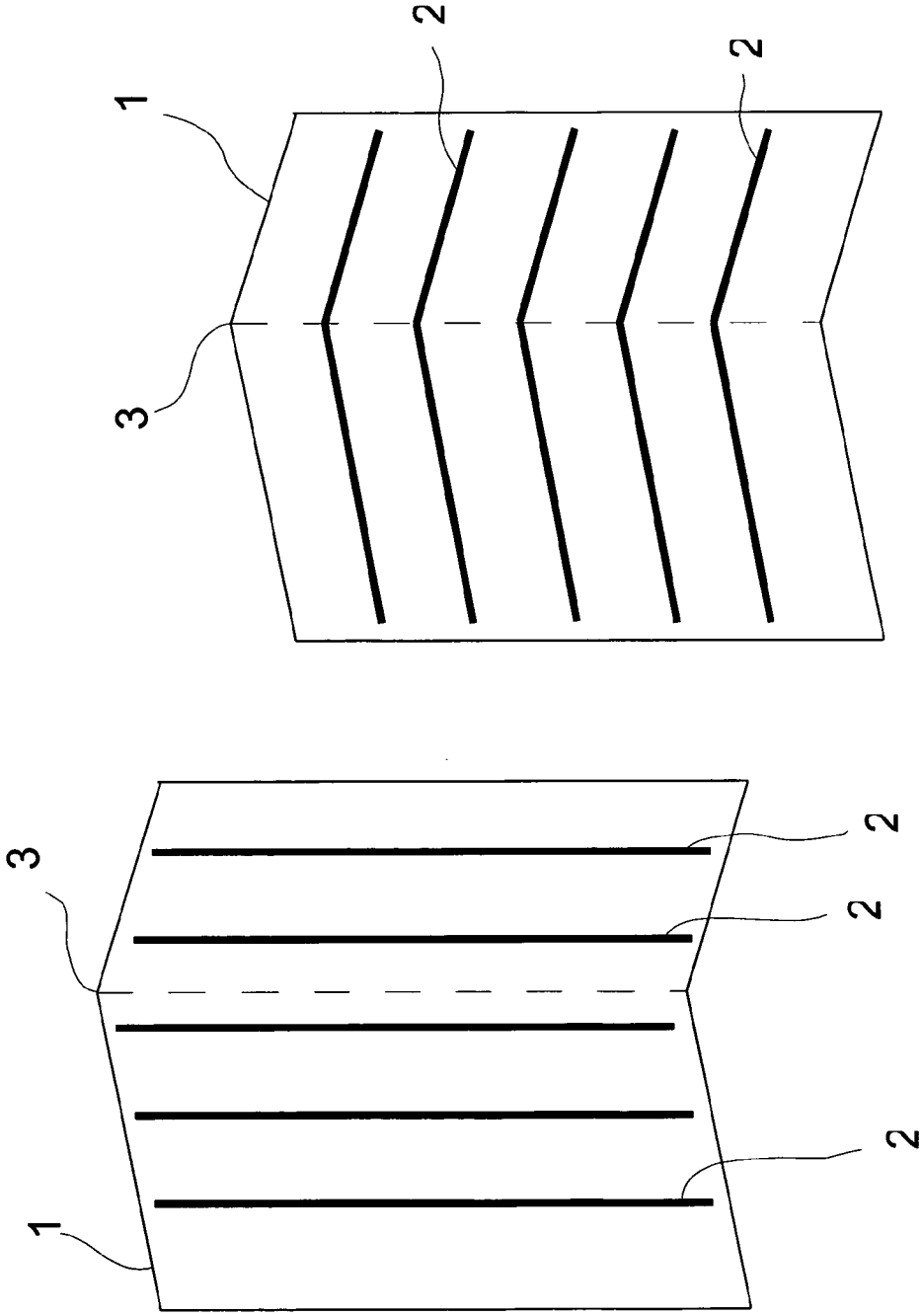FIG 3b