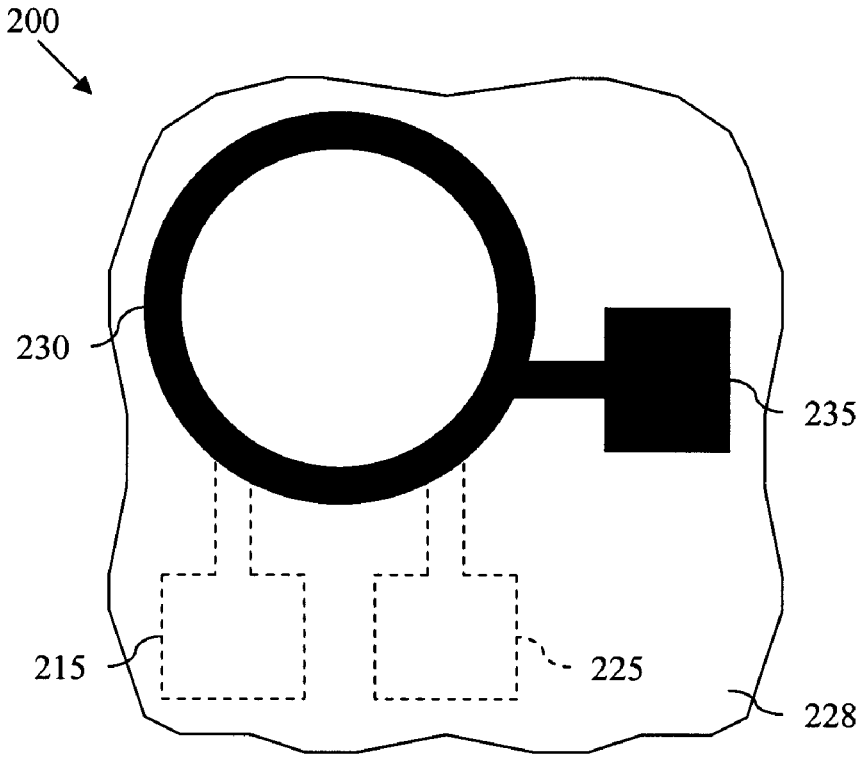

Fig. 2C

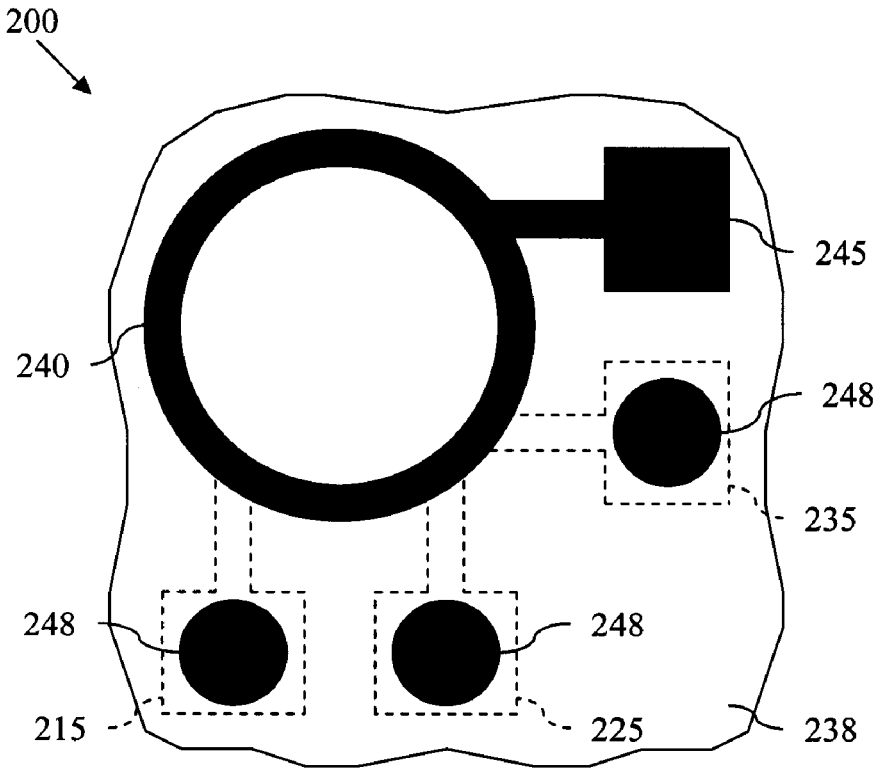

Fig. 2D