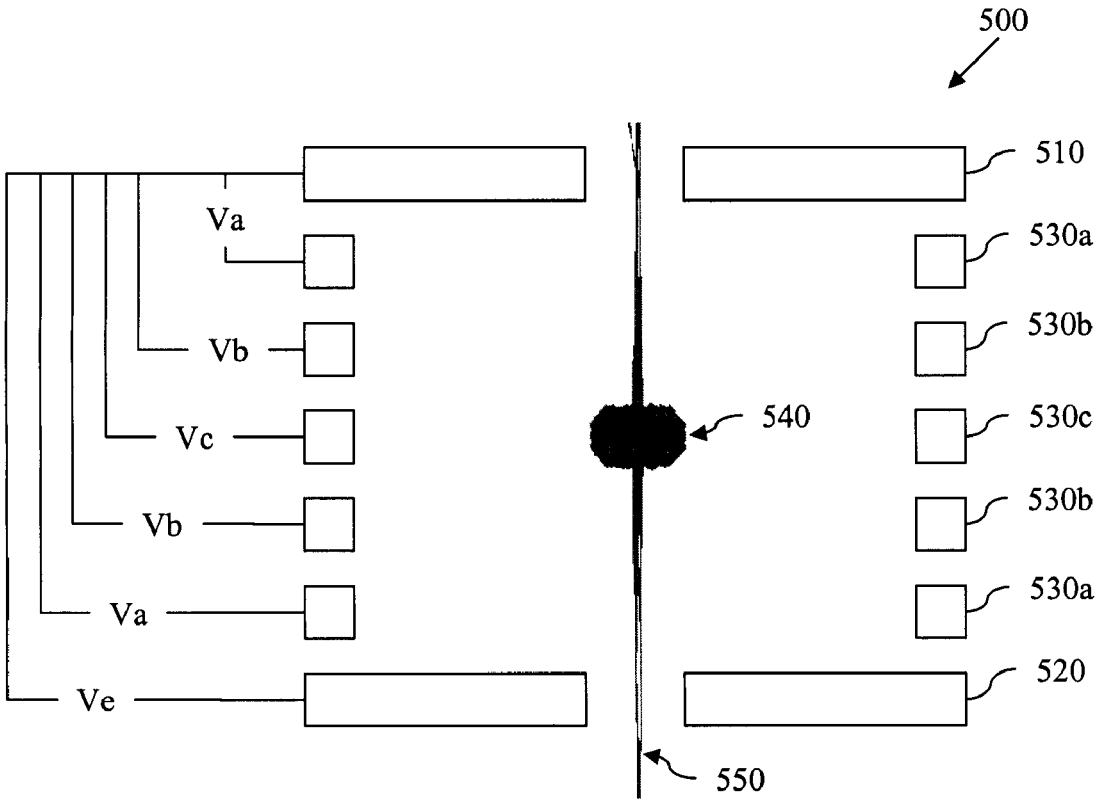
500
510
530a
530b
530c
530b
530a
520
540
550
Va
Vb
Vc
Vb
Va
Ve

Fig. 5

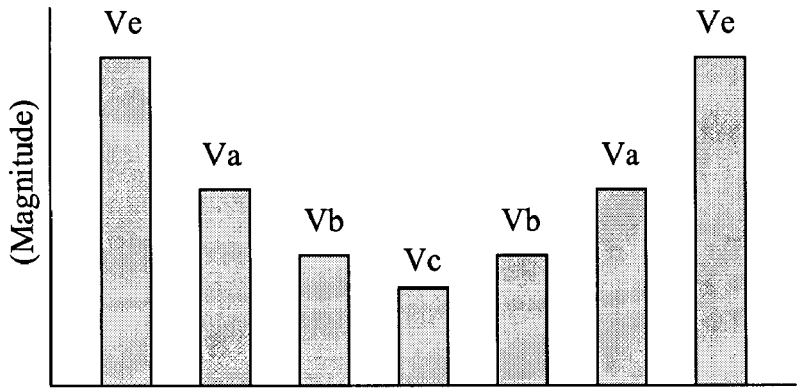
(Magnitude)
Ve
Va
Vb
Vc
Vb
Va
Ve

Fig. 6