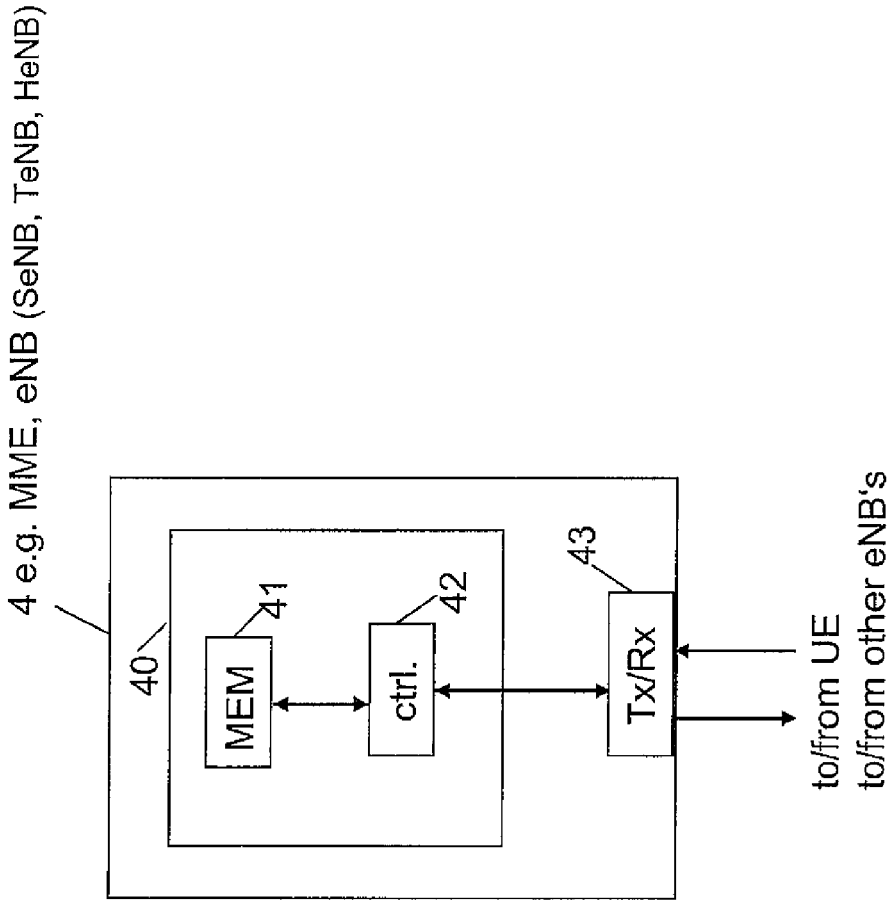
4 e.g. MME, eNB (SeNB, TeNB, HeNB)
40
MEM
41
ctrl.
42
43
Tx/Rx
to/from UE
to/from other eNB's

Fig. 6